ROAD RANGER®

VOLKSWAGEN AMAROK

Item Code **Codice Articolo** *Réference Article*	: GP/280/IX

GB

STAINLESS STEEL
GRAND PEDANA

ITA

GRAND PEDANA
IN ACCIAIO INOX

FR

GRAND PEDANA
EN ACCIER INOX

VOLKSWAGEN AMAROK

Part List
Lista della bulloneria
Liste des piéces

A TE 8X20 x 4	B Ø 8 x 10	C Ø 8 x 10	D M 8 x 2	E P/280/D x 2
F Ø 10 x 6	G Ø 10 x 6	H M 10 x 4	I P/254/A x 2	L P/164 x 2
M Ø 12 x 2	N Ø 12 x 2	O M 12 x 2	P TE 10X30 x 2	Q P/152/P x 2
R GP/280/A x 2	S GP/280/B x 2	Cappelletti M8 x 8		

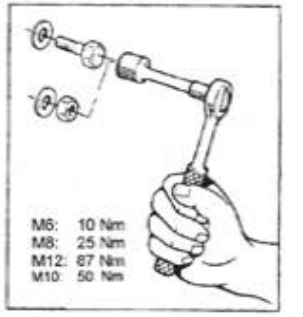

ROAD RANGER®

VOLKSWAGEN AMAROK

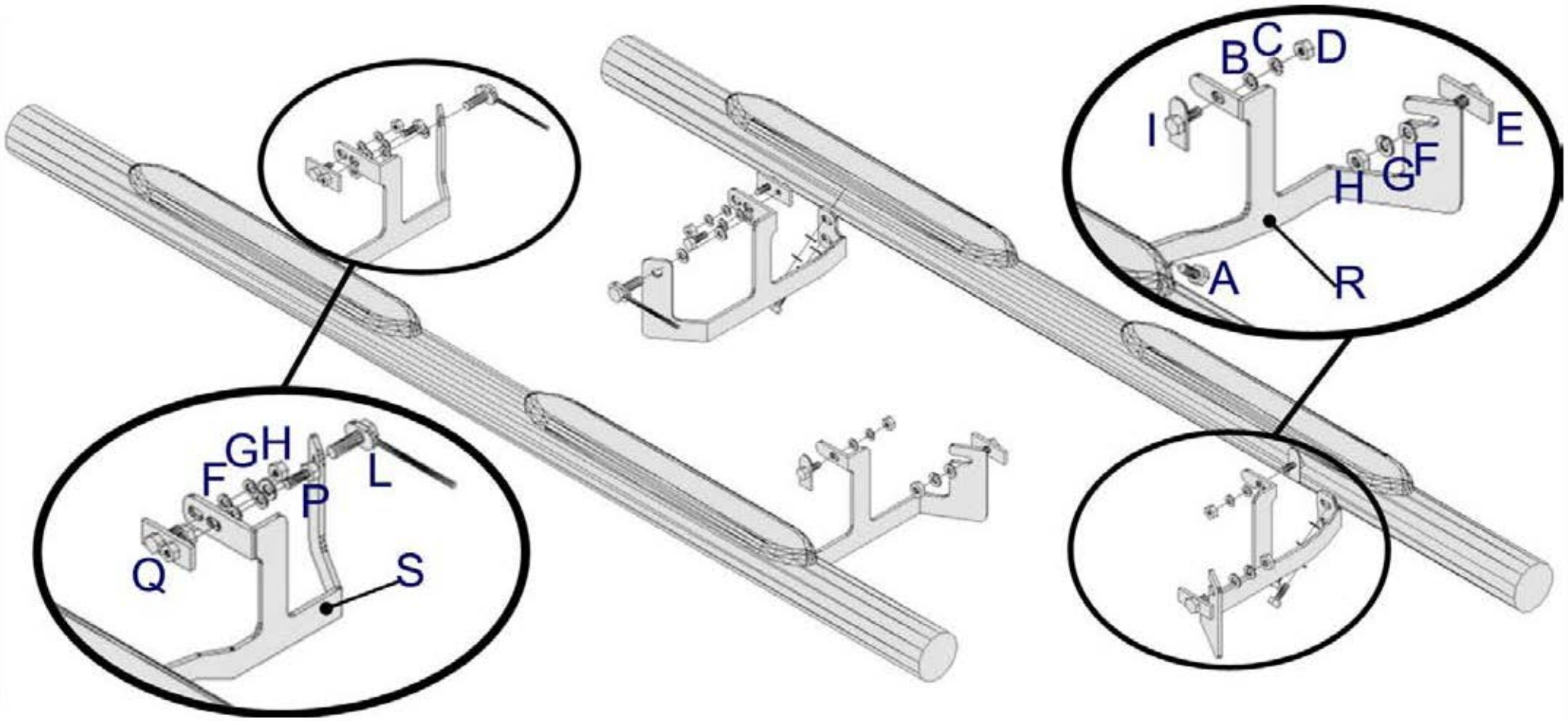

FRONT SIDE **PARTE ANTERIORE** ***PARTIE ANTERIEURE***

Date **Data** *Date*	Item Code **Cod. Articolo** *Réf. Article*	Vehicle model **Modello Veicolo** *Modèle de Voiture*
19/10/10	***GP/280/1X***	***VOLKSWAGEN AMAROK***

ROAD RANGER®

REAR SIDE **PARTE POSTERIORE** ***PARTIE POSTERIEURE***

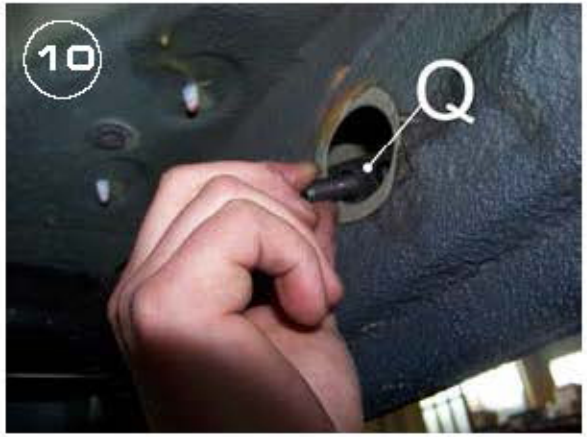

Date **Data** *Date*	Item Code **Cod.Articolo** *Réf. Article*	Vehicle model **Modello Veicolo** *Modèle de Voiture*
19/10/10	***GP/280/1X***	***VOLKSWAGEN AMAROK***

ROAD RANGER®

REAR SIDE PARTE POSTERIORE *PARTIE POSTERIEURE*

Date **Data** *Date*	Item Code **Cod.Articolo** *Réf. Article*	Vehicle model **Modello Veicolo** *Modèle de Voiture*
19/10/10	***GP/280/IX***	***VOLKSWAGEN AMAROK***

ROAD RANGER®