ROAD RANGER®

IK-SV-039-2014-W/D

Katalog części dedykowanych
Fahrzeugspezifischer Ersatzteilenkatalog
Spare parts catalogue

FO DC RH 04 IE

STANDARD

STANDARD
(1900833, 1900841)

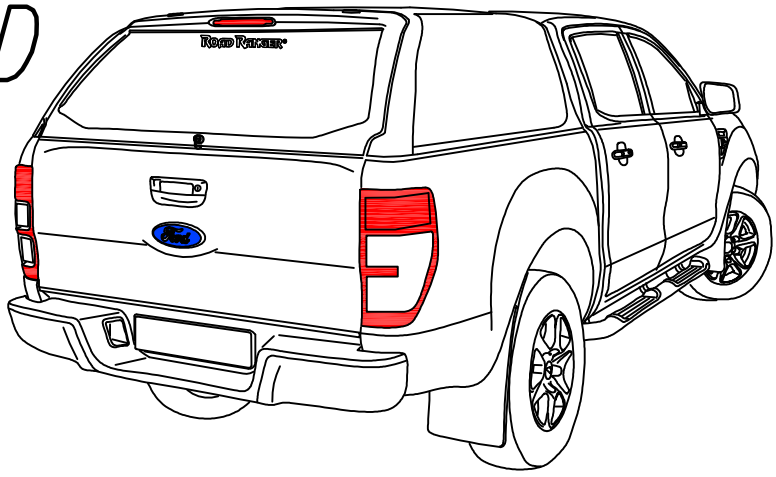

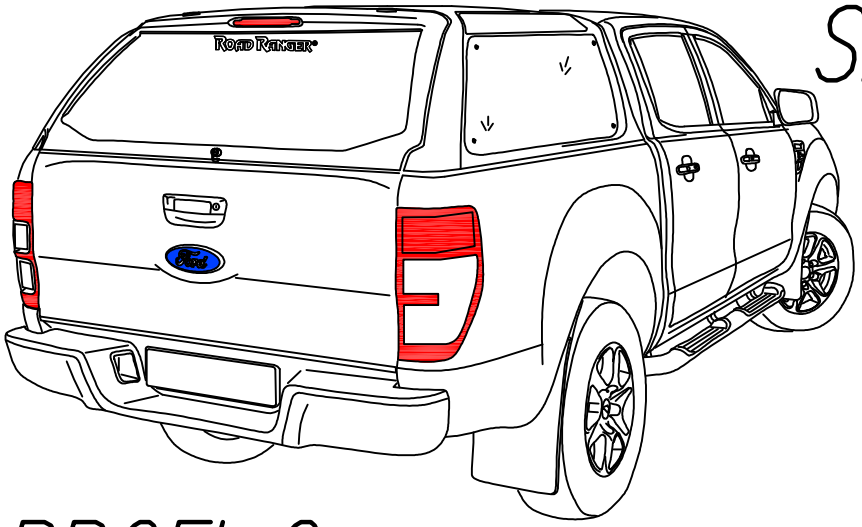

SPECIAL

FENSTER
(1900832, 1900840)

PROFI 2

S2, FS2, F1S2
(1900834, 1900835, 1900842,
1900849, 1900863)

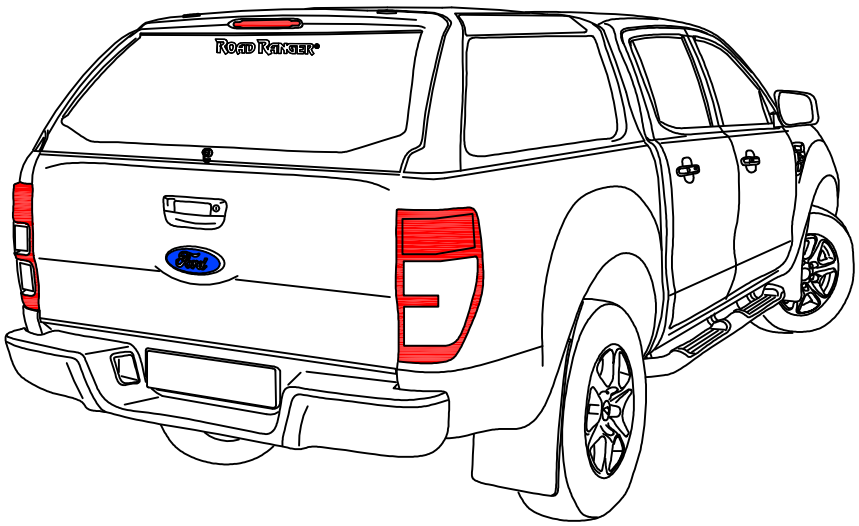

Pozycja na rysunku/ Picture number/ Zeichnung nr	Oznaczenie po angielsku / mark in English / Bezeichnung auf English	Oznaczenie po polsku / mark in Polish / Bezeichnung auf Polnisch	Oznaczenie po Niemiecku / mark in German / Bezeichnung auf Deutsch	Kod części/ Article Code/ Artikel nummer (Road Ranger)	ILOSC / QTY / STUCK per HARDTOP				
	FO DC RH04 IE		**RELEASED: 2016-04-20**		STANDARD 1900833	SPECIAL 1900832	PROFI 2 1900834	SPECIAL PROFI 2 1900835	SPECIAL 1 PROFI 2 1900863
1	BACKDOOR (01_00044) COMPLETE FO DC RH 04	KLAPA TYLNA (01_00044) KOMPLETNA FO DC RH 04	GLASSHECKKLAPPE (01_00044) KOMPLETT FO DC RH 04	ET400001	1	1	1	1	1
2	BACKDOOR COMPLETE FOR FO DC RH 04 IE- WITHOUT GLASS	KLAPA TYLNA KOMPLETNA PEŁNA LAMINATOWA- FO DC RH 04 IE	GLASSHECKKLAPPE KOMPLETT FUER FO DC RH 04 IE- OHNE GLAS	ET400005	1	1	1	1	1
3	GLASS FOR BACKDOOR (01_00044)	SZYBA KLAPY TYLNEJ FO DC RH04 (01_00044)	GLASS HECKSCHEIBE (01_00044)	ET400017	1	1	1	1	1
4	LOCK (07_00122)	RYGIEL (07_00122)	RIEGEL (07_00122)	ET510214	2	2	6	6	6
5	HALTER FOR LOCK OLD VERSION	HALTER DO RYGLA KASETOWEGO SW	HALTER FUER KOFFERKLAPPENVERSCHLUSS ALTE VERSION	ET510223	2	2	2	2	2
6	LOCK PUSH ROD FOR CENTRAL LOCK	CIĘGNO RYGLI ZAMEK CENTRALNY	SCHLBSTANGE ZENTRALVERRIEGELUNG	ET510215	1	1	1	1	1
7	SEALING EPDM E2 546-AF (08_99499)	USZCZELKA EPDM E2 546-AF (08_99499)	GUMMIDICHTUNG EPDM E2 546-AF (08_99499)	ET710066	1	1	1	1	1
8	GAS SPRING 250N (07_00136)	SIŁOWNIK 250N (07_00136)	GASDRUCKFEDER 250N (07_00136)	ET400037	2	2	2	2	2
9	HINGE (07_00236) RIGHT 1szt.	ZAWIAS (07_00236) PRAWY 1szt.	SCHARNIER (07_00236) RECHTS 1 STK	ET510135	1	1	1	1	1
10	HINGE (07_00235) LEFT 1szt	ZAWIAS (07_00235) LEWY 1szt.	SCHARNIER (07_00235) LINKS 1 STK	ET510134	1	1	1	1	1
11	LOCK WITH HANDLE FOR BACKDOOR (WITH KEYS) PUSH BUTTON	ZAMEK Z UCHWYTEM KLAPY TYLNEJ (Z KLUCZYKAMI) PUSH BUTTON	HECKKLAPPENSCHLOSS MIT GRIFF (MIT SCHLUSSEL) PUSH BUTTON	ET510212	1	1	1	1	1
12	GAS SPRING BRACKET BLACK CINK-PLATED	SWORZEŃ SIŁOWNIKA CZARNY OCYNK	GASDRUCKFEDERKOPF (SCHRAUBE) SCHWARZ VERZINKT	ET610034	2	2	2	2	2
13	COVER FOR THE HEATING CONNECTING	MASKOWNICA KONEKTORÓW W KLAPIE TYLNEJ VW DC RH04	ABDECKUNG FUER HEIZUNG HECKKLAPPE ANSCHLUSS	ET400098	1	1	1	1	1
14	SEALING T-70 (08_00538) 3,7m	USZCZELKA T-70 (08_00538) 3,7m	GUMMIDICHTUNG T-70 (08_00538) 3,7m	ET710060	1	1	1	1	1
15	SEALING SET UNDER HARDTOP	KOMPLET MIKROGUM	MONTAGEDICHTBAND KOMPLETT	ET410029	1	1	1	1	1
16	INSIDE LIGHT LED	ŚWIATŁO WEWNĘTRZNE LED	INNENLEUCHTE LED	ET200011	1	1	1	1	1
17	MONTAGE CLAMP FO DC RH 04	KLAMRA MONTAŻOWA KOMPLETNA FO DC RH 04 Z TULEJĄ	MONTAGEKLAMMER FO DC RH 04	ET400043	2	2	2	2	2
18	MONTAGE CLAMP RH 04	KLAMRA MONTAŻOWA KOMPLETNA FO DC RH 04	MONTAGEKLAMMER RH 04	ET400004	4	4	4	4	4
19	TRANSPARENT FOIL 1800 x70 1 PCS	FOLIA PRZEZROCZYSTA 1800x70 1 SZT.	TRANSPARENTFOLIE 1800 X 70 1 STC.	ET210214	3	3	3	3	3
20	MOUNTING SET FOR CENTRAL LOCKING SYSTEM IN ISUZU IE	ZESTAW MONTAŻOWY DO CENTRALNEGO ZAMKA ISUZU IE	MONTAGESATZ FÜR ZENTRALVERRIEGELUNG FUER ISUZU IE	ET510224	1	1	1	1	1
21	ADAPTER FOR HALTER FO DC RH 04	ADAPTER HALTERA FO DC RH 04	ADAFTER FUER HALTER FO DC RH 04	ET400009	2	2	2	2	2
22	ELECTRO KIT ADDITIONAL IE	ZESTAW ELEKTRYCZNY DODATKOWY DO AKCESORIÓW IE	KABELSATZ FUER ELEKTRISCHE ZUBEHOER IE	ET310077	1	1	1	1	1
23	SILVER PASTER ROAD RANGER FOR BACKDOOR	NAKLEJKA ROAD RANGER SREBRNA NA KLAPĘ TYLNĄ	SILBER AUFKLEBER ROAD RANGER FUER HECKKLAPPE	ET400111	1	1	1	1	1
24	GAS SPRING BRACKET FOR BACKDOOR SET	WSPORNIK ZACZEPU SPRĘŻYNY GAZOWEJ KLAPY TYLNEJ KOMPLET	AUSSTELLER FUER GASDRUCKFEDER HECKKLAPPE KOMPLETT	ET610045	1	1	1	1	1
25	PLASTIC LONG CLINCH SET	ZESTAW SPINEK	KUNSTSTOFFSTIFTE SATZ LANG	ET312731	1	1	3	3	3
26	BOLT COVER- SET	MASKOWNICA RYGLA KASETOWY KPL.	ABDECKUNG FUER RIEGEL KOMPLETT	ET312733	1	1	3	3	3
27	COVER FOR ELECTO KIT (ABS)	MASKOWNICA WIĄZKI (ABS) PODŁUŻNA	ABDECKUNG FUER KABELKT (ABS)	ET400055	1	1	1	1	1
28	OPERATING ACTUATOR FOR CENTRAL LOCKING SYSTEM WITH LOWER COVER (L=1090)	SIŁOWNIK CENTRALNEGO ZAMKA KLAPY TYLNEJ Z MASKOWNICĄ DOLNĄ (L=1090)	STELLMOTOR FUER ELEKTRISCHE VERRIEGELUNG MIT ABDECKUNG (L=1090)	ET510403N	1	1	1	1	1
29	UPPER LOCK COVER FOR CENTRAL LOCK- BACKDOOR (L=1090)	MASKOWNICA GÓRNA GŁÓWNA KLAPY TYLNEJ POD CENTRALNY ZAMEK (L=1090)	SCHLBSTANGENKANAL - OBERTEIL FUER HECKKLAPPE FUER ELEKTRISCHE VERRIEGELUNG (L=1090)	ET312734N	1	1	1	1	1
30	GRAVITY SENSOR LIGHTS INSIDE	CZUJNIK GRAWITACYJNY LAMPKI WEWNĘTRZNEJ	SCHWERKRAFT-SENSOR-LEUCHTEN IM INNEREN	ET400011	1	1	1	1	1
31	STOP LIGHT LONG	ŚWIATŁO STOP LED PODŁUŻNE	BREMSLEUCHTE LED LÄNGS	ET200022	1	1	1	1	1
32	LOCKING BRACKET FOR BACKDOOR - SET	WSPORNIKI HALTERÓW KLAPY TYLNEJ - KOMPLET	BEFESTIGUNGSHALTER FUER HECKKLAPPE - KOMPLETT	ET410032	1	1	1	1	1
33	RUBBER COVER FOR PUSCH BUTTON	OSLONA ZAMKA PUSCH BUTTON	GUMMIABDECKUNG FUER PUSH BUTTON	ET510140	1	1	1	1	1
34	SEALING EPDM E2 546-AF (0899499) 2x0,1m	USZCZELKA EPDM E2 546-AF (08_99499) 2X0,1m	GUMMIDICHTUNG EPDM E2 546-AF (0899499) 2x0,1m	ET710067	1	1	1	1	1
35	SECURITY FOR LOCKING PUSCH ROAD	ZABEZPIECZENIE CIĘGNA RYGLI	SCHLBSTANGEN SCHUTZ	ET510301	4	4	12	12	12
36	FRONT WINDOW SET (01_99437) 290x1283x4 (SEALING WITH WEDGE)	OKNO PRZEDNIE KOMPLET (01_99437) 290x1283x4 (USZCZELKA Z KLINEM)	BUGFENSTER KOMPLETT (01_99437) 290x1283x4 (DICHTUNG MIT KEIL)	ET210222	1	1	1	1	1
37	SEALING M-330 (08_00584) 1szt. Z KLINEM	USZCZELKA M-330 (08_00584) 1szt. Z KLINEM	GUMMIDICHTUNG M-330 (08_00584) 1 STK. MIT KEIL	ET710003	1	1	1	1	1
38	WATER DEFENDER SYSTEM LEFT+RIGHT SET FOR FO DC RH 04	PROTEKTOR LEWY I PRAWY KOMPLET- FO DC RH 04	POTEKTOR LINKS+RECHTS KOMPLETT FUER FO DC RH 04	ET400010	1	1	1	1	1
39	GAS SPRING BRACKET 1stk	WSPORNIK ZACZEPU SPRĘŻYNY GAZOWEJ 1szt	AUSSTELLER FUER GASDRUCKFEDER 1stc	ET610035	2	2	6	6	6
40	COVER FFOR CENTRAL LOCKING SYSTEM	ZAŚLEPKA MODUŁU CENTRALNEGO ZAMKA	ABDECKUNG FÜR ZENTRALVERRIEGELUNG	ET400125	1	1	1	1	1
41	BYPASS	BYPASS	BYPASS	ET500001	1	1	1	1	1

ROAD RANGER®

IK-SV-039-2014-W/D

FO DC RH 04 IE

STANDARD (1900833, 1900841)
SPECIAL (1900832, 1900840)
PROFI 2 (1900834, 1900835, 1900842, 1900849, 1900863)

Pozycja na rysunku/ Picture number/ Zeichnung nr	Oznaczenie po angielsku / mark in English / Bezeichnung auf English	Oznaczenie po polsku / mark in Polish / Bezeichnung auf Polnisch	Oznaczenie po Niemiecku / mark in German / Bezeichnung auf Deutsch	Kod części/ Article Code/ Artikel nummer (Road Ranger)	ILOSC / QTY / STUCK per HARDTOP				
	FO DC RH04 IE		**RELEASED: 2016-04-20**		STANDARD 1900833	SPECIAL 1900832	PROFI 2 1900834	SPECIAL PROFI 2 1900835	SPECIAL 1 PROFI 2 1900863
42	SCREW WITH BLACK CAP NUT	ŚRUBA Z NAKRĘTKĄ GRZYBKOWĄ CZARNA	SCHRAUBE MIT RUNDMUTTER FUER SCHEIBE SCHWARZ	ET210209		4			
43	COVER OVER SIDEWINDOW DC RH04 LEFT (ABS)	NAKŁADKA STYLIZUJĄCA DC RH04 LEWA (ABS)	BLENDE UBER SEITENFENSTER DC RH04 LINKS (ABS)	ET400006		1			
44	COVER OVER SIDEWINDOW DC RH04 RIGHT (ABS)	NAKŁADKA STYLIZUJĄCA DC RH04 PRAWA (ABS)	BLENDE UBER SEITENFENSTER DC RH04 RECHTS (ABS)	ET400007		1			
45	SEALING SET FOR SIDEWINDOW VW DC RH 03	KOMPLET USZCZELEK OKNA BOCZNEGO VW DC RH 03	SEITENFENSTER DICHTUNG VW DC RH 03 - KOMPLETT	ET710045		1			
46	SIDEWINDOW LEFT (01_99492)	OKNO BOCZNE LEWE (01_99492)	SIETENFENSTER LINKS (01_99492)	ET400002		1			
47	SIDEWINDOW RIGHT (01_99493)	OKNO BOCZNE PRAWE (01_99493)	SEITENFENSTER RECHTS (01_99493)	ET400003		1			
48	SIDEDOOR RIGHT FOR FO DC RH04 FS2	KLAPA BOCZNA PRAWA LAMINATOWA-FO DC RH04 FS2	SEITENKLAPPE RECHTS FUER FO DC RH04 FS2	ET400015				1	
49	SIDEDOOR LEFT FOR FO DC RH04 FS2	KLAPA BOCZNA LEWA LAMINATOWA- FO DC RH04 FS2	SEITENKLAPPE LINKS FUER FO DC RH04 FS2	ET400016				1	
50	GLASS FOR RIGHT SIDEDOOR FOR FO DC RH04 FS2	SZYBA KLAPY BOCZNEJ FO DC RH04 FS2 PRAWA	GLASS SEITENKLAPPE RECHTS FUER FO DC RH04 FS2	ET400018				1	
51	GLASS FOR LEFT SIDEDOOR FOR FO DC RH04 FS2	SZYBA KLAPY BOCZNEJ FO DC RH04 FS2 LEWA	GLASS SEITENKLAPPE LINKS FUER FO DC RH04 FS2	ET400019				1	
52	SIDEDOOR RIGHT FOR FO DC RH04 S2	KLAPA BOCZNA PRAWA LAMINATOWA-FO DC RH04 S2	SEITENKLAPPE RECHTS FUER FO DC RH04 S2	ET400013			1		
53	SIDEDOOR LEFT FOR FO DC RH04 S2	KLAPA BOCZNA LEWA LAMINATOWA- FO DC RH04 S2	SEITENKLAPPE LINKS FUER FO DC RH04 S2	ET400014			1		
54	HINGE (07_99733) RH04 1szt.	ZAWIAS (07_99733) RH04 1szt.	SCHARNIER (07_99733) RH04 1 STK	ET400034			4	4	
55	GAS SPRING 200N (07_08085)	SIŁOWNIK 200N (07_08085)	GASDRUCKFEDER 200N (07_08085)	ET400033			2	2	
56	RAINWATER	PRZELOTKA GUMOWA	GUMMITUELLE	ET510305			2	2	
57	SEALING SET FOR SIDEWINDOW DC RH 02/03	KOMPLET USZCZELEK OKNA BOCZNEGO DC RH 02/03	SEITENFENSTER DICHTUNG DC RH 02/03 - KOMPLETT	ET710046			1	1	1
58	GAS SPRING 300N (07_08054)	SIŁOWNIK 300N (07_08054)	GASDRUCKFEDER 300N (07_08054)	ET610027			2	2	
59	COVER FOR HINGE RH04 (ABS)	MASKOWNICA WNĘKI ZAWIASU KLAPY BOCZNEJ RH04	ABDEKUNG FUER SCHARNIER RH04 (ABS)	ET400059			4	4	
60	COVER FOR LOCKING BRACKET- SHORT	MASKOWNICA WSPORNIKA HALTERA KRÓTKIEGO	ABDECKUNG FUER BEFESTIGUNGSHALTER- KURZ	ET400109			2	2	2
61	COVER FOR LOCKING BRACKET- LONG	MASKOWNICA WSPORNIKA HALTERA DŁUGIEGO	ABDECKUNG FUER BEFESTIGUNGSHALTER- LANGE	ET400110			2	2	2
62	HALTER FOR LOCK	HALTER DO RYGLA KASETOWEGO	HALTER FUER KOFFERKLAPPENVERSCHLUSS	ET510213			4	4	4
63	LOCKING BRACKET FOR SIDEDOOR RIGHT - SET	WSPORNIKI HALTERÓW KLAPY BOCZNEJ PRAWE- KOMPLET	BEFESTIGUNGSHALTER FUER SEITENKLAPPE RECHTS- KOMPLETT	ET410030			1	1	1
64	LOCKING BRACKET FOR SIDEDOOR LEFT - SET	WSPORNIKI HALTERÓW KLAPY BOCZNEJ LEWE - KOMPLET	BEFESTIGUNGSHALTER FUER SEITENKLAPPE LINKS - KOMPLETT	ET410031			1	1	1
65	REMOTE LOCKING MODULE	MODUŁ STERUJĄCY ELEKTRYCZNY (CENTRALKA)	STEUERMODUL FUER ELEKTRISCHE VERRIEGELUNG SEITENKLAPPEN	ET510400			1	1	1
66	REMOTE CONTROL	PILOT	FERNBEDIENUNG	ET510402			2	2	2
67	OPERATING ACTUATOR FOR CENTRAL LOCKING SYSTEM	SIŁOWNIK DO ELEKTRYCZNEGO ZAMKA 4KG 1SZT	STELLMOTOR FUER ELEKTRISCHE VERRIEGELUNG 4KG 1STK	ET510401			4	4	4
68	COVER FOR SIDEDOORS DC RH04 LEFT - FRONT	MASKOWNICE LEWE PRZEDNIE KLAPY BOCZNEJ DC RH04 KOMPLET	ABDEKUNG FUER LINKS SEITENKLAPPE DC RH04- FRONT	ET400149					1
69	COVER FOR SIDEDOORS DC RH04 RIGHT - FRONT	MASKOWNICE PRAWE PRZEDNIE KLAPY BOCZNEJ DC RH04 KOMPLET	ABDEKUNG FUER RECHTS SEITENKLAPPE DC RH04- FRONT	ET400150					1
70	SIDEDOOR RIGHT FOR FO DC RH04 F1S2- parts joined to the glass	KLAPA BOCZNA PRAWA FO DC RH04 F1S2- elementy klejone do szkła	SEITENKLAPPE RECHTS FUER FO DC RH04 F1S2- mit dem Elementen die verklebt sind en dem Glas	ET400173					1
71	SIDEDOOR LEFT FOR FO DC RH04 F1S22- parts joined to the glass	KLAPA BOCZNA LEWA FO DC RH04 F1S2- elementy klejone do szkła	SEITENKLAPPE LINKS FUER FO DC RH04 F1S2- mit dem Elementen die verklebt sind en dem Glas	ET400174					1
72	COVER OVER SIDEWINDOW FO DC RH04 F1S2 LEFT	NAKŁADKA STYLIZUJĄCA FO DC RH04 F1S2 LEWA	BLENDE UBER SEITENFENSTER FO DC RH04 F1S2 LINKS	ET400175					1
73	COVER OVER SIDEWINDOW FO DC RH04 F1S24 RIGHT	NAKŁADKA STYLIZUJĄCA FO DC RH04 F1S2 PRAWA	BLENDE UBER SEITENFENSTER FO DC RH04 F1S2 RECHTS	ET400176					1
74	COVER FOR HINGE FO MI RH04 FS2	MASKOWNICA ZAWIASU KLAPY BOCZNEJ MI RH04 FS2	SCHLIESSWINKELBLENDE FUER MI RH04 FS2	ET400172					4
75	LOCK PUSH ROD FOR SIDEDOOR RH04	CIĘGNO KLAPY BOCZNEJ RH04	SCHUBSTANGE FUER SEITENKLAPPE RH04	ET400101					4
76	GAS SPRING 110N (07_00303)	SIŁOWNIK 110N (07_00303)	GASDRUCKFEDER 110N (07_00303)	ET400177					4
77	GAS SPRING BRACKETS FOR SIDEDOOR MI DC RH04- REAR	WSPORNIK SPRĘŻYNY GAZOWEJ KLAPY BOCZNEJ MI DC RH04- TYŁ	AUSSTELLER FUER GASDRUCKFEDER SEITENKLAPPE MI DC RH04- HINTEN	ET400144					2
78	GAS SPRING BRACKETS FOR SIDEDOOR MI DC RH04- FRONT	WSPORNIK SPRĘŻYNY GAZOWEJ KLAPY BOCZNEJ MI DC RH04- PRZÓD	AUSSTELLER FUER GASDRUCKFEDER SEITENKLAPPE MI DC RH04- VORDERTEIL	ET400145					2
79	GAS SPRING BRACKETS- SIDEDOOR LEFT MI DC RH04- SET	KOMPLET WSPORNIKÓW SIŁOWNIKA DO SZKŁA KLAPY BOCZNEJ LEWEJ MI DC RH04	AUSSTELLER FUER GASDRUCKFEDER- SEITENKLAPPE LINKS MI DC RH04- KOMPLETT	ET400146					1
80	GAS SPRING BRACKETS- SIDEDOOR RIGHT MI DC RH04- SET	KOMPLET WSPORNIKÓW SIŁOWNIKA DO SZKŁA KLAPY BOCZNEJ PRAWEJ MI DC RH04	AUSSTELLER FUER GASDRUCKFEDER- SEITENKLAPPE RECHTS MI DC RH04- KOMPLETT	ET400147					1
81	COVER FOR SIDEDOORS DC RH04 LEFT - REAR	MASKOWNICE LEWE TYLNE KLAPY BOCZNEJ DC RH04 KOMPLET	ABDEKUNG FUER LINKS SEITENKLAPPE DC RH04- HINTER	ET400193					1
82	COVER FOR SIDEDOORS DC RH04 RIGHT - REAR	MASKOWNICE PRAWE TYLNE KLAPY BOCZNEJ DC RH04 KOMPLET	ABDEKUNG FUER RECHTS SEITENKLAPPE DC RH04- HINTER	ET400194					1

IK-SV-039-2014-W/D

FO DC RH 04 IE

STANDARD (1900833, 1900841)
SPECIAL (1900832, 1900840)
PROFI 2 (1900834, 1900835, 1900842, 1900849, 1900863)

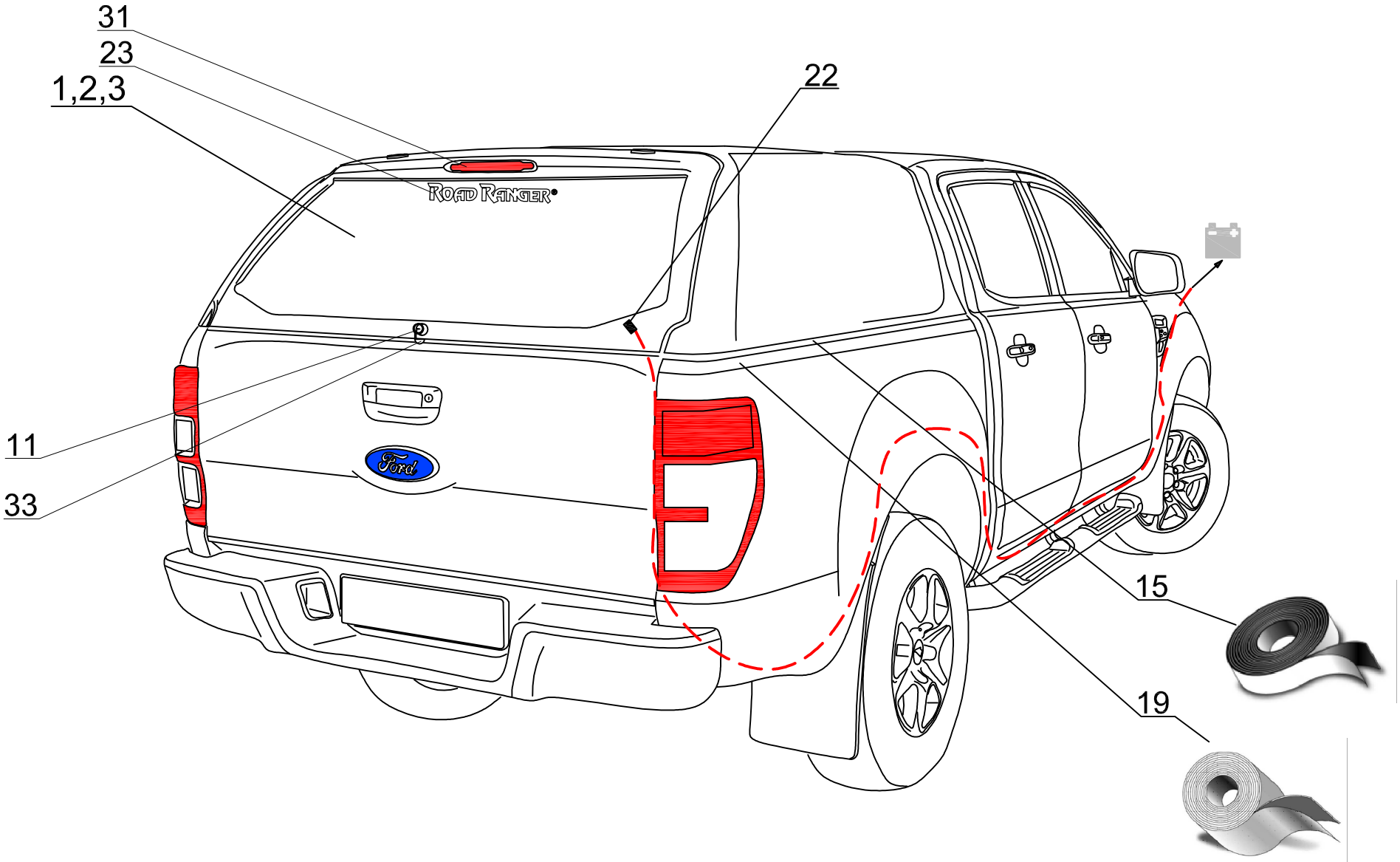

ROAD RANGER®

IK-SV-039-2014-W/D

FO DC RH 04 IE

STANDARD (1900833, 1900841)
SPECIAL (1900832, 1900840)
PROFI 2 (1900834, 1900835, 1900842, 1900849, 1900863)

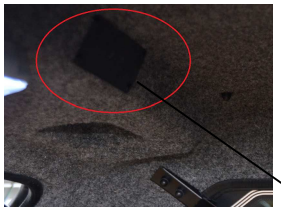

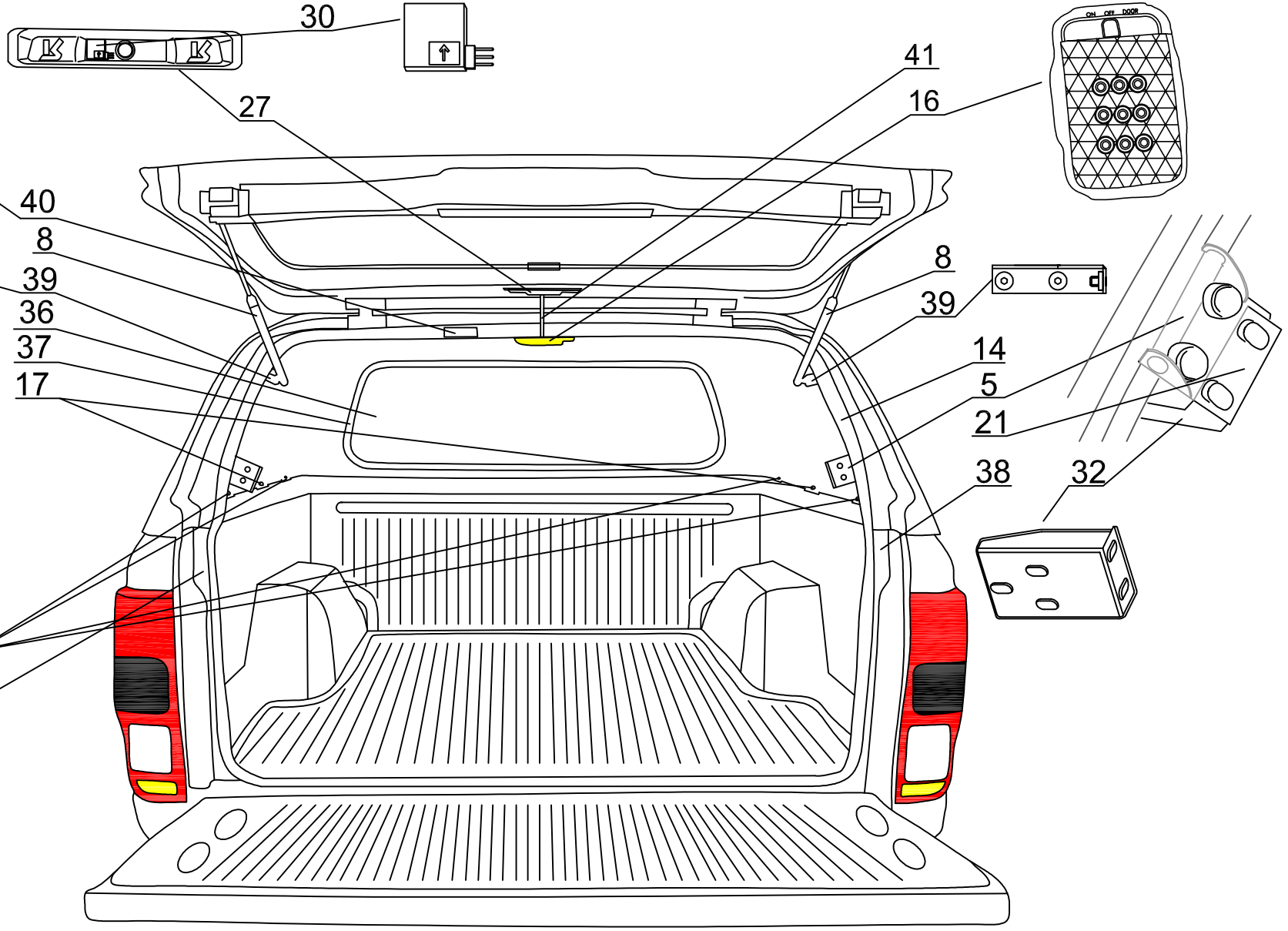

ROAD RANGER®

IK-SV-039-2014-W/D

5

FO DC RH 04 IE

STANDARD (1900833, 1900841)
SPECIAL (1900832, 1900840)
PROFI 2 (1900834, 1900835, 1900842, 1900849, 1900863)

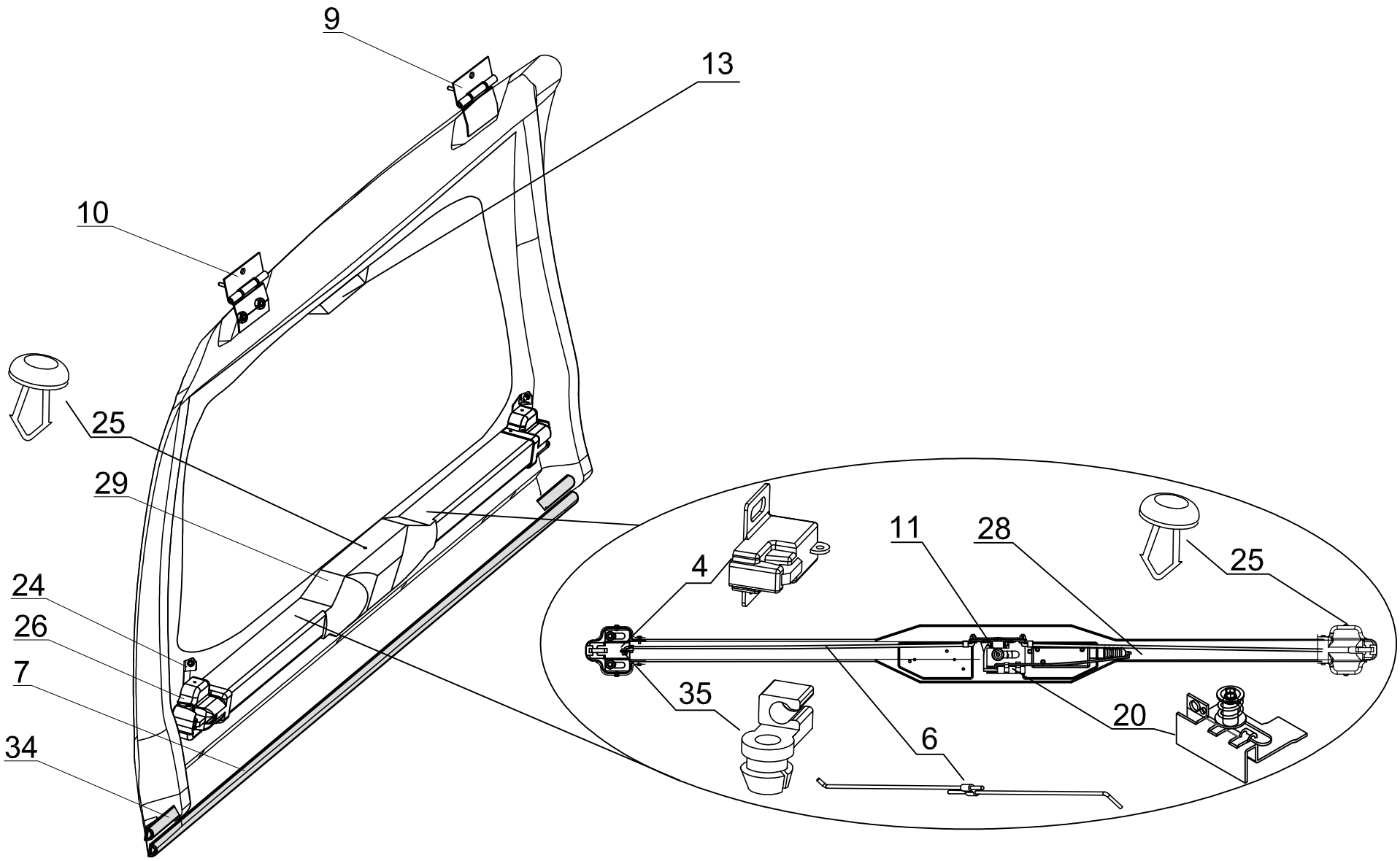

ROAD RANGER®

IK-SV-039-2014-W/D

FO DC RH 04 IE

STANDARD (1900833, 1900841)
SPECIAL (1900832, 1900840)
PROFI 2 (1900834, 1900835, 1900842, 1900849, 1900863)

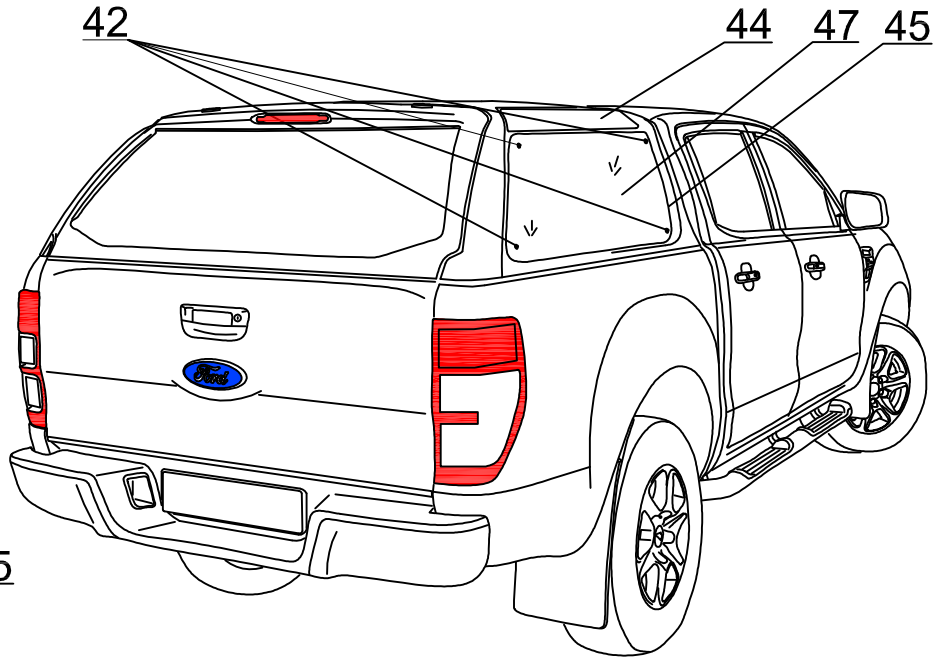

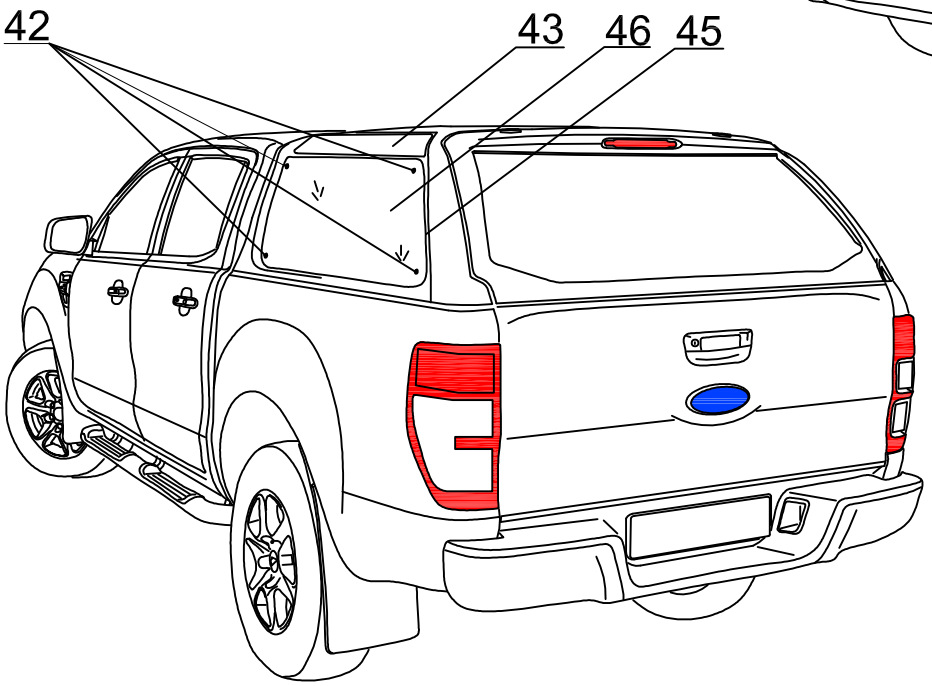

ROAD RANGER®

IK-SV-039-2014-W/D

FO DC RH 04 IE

SPECIAL (1900832, 1900840)

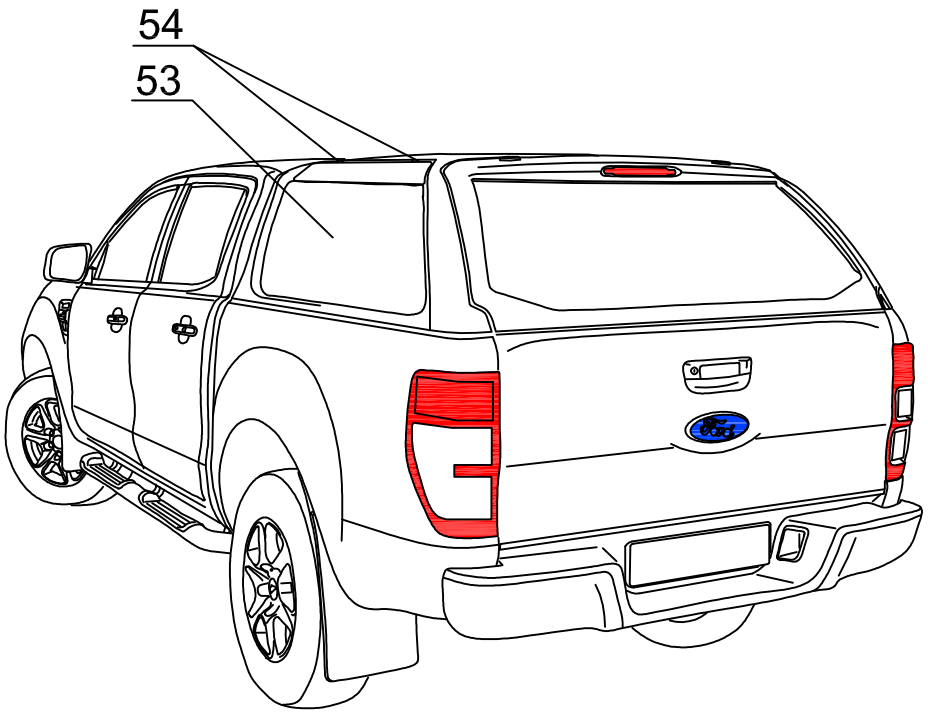

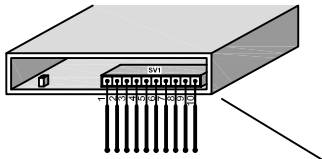

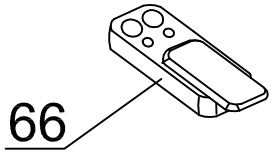

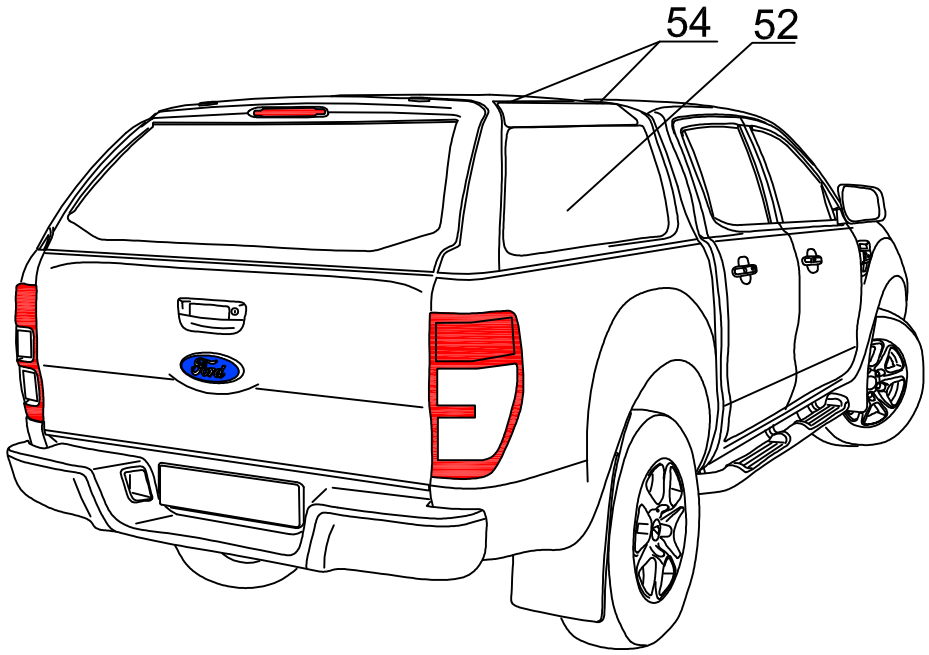

ROAD RANGER®

IK-SV-039-2014-W/D

FO DC RH 04 IE

PROFI 2 (1900834, 1900842)

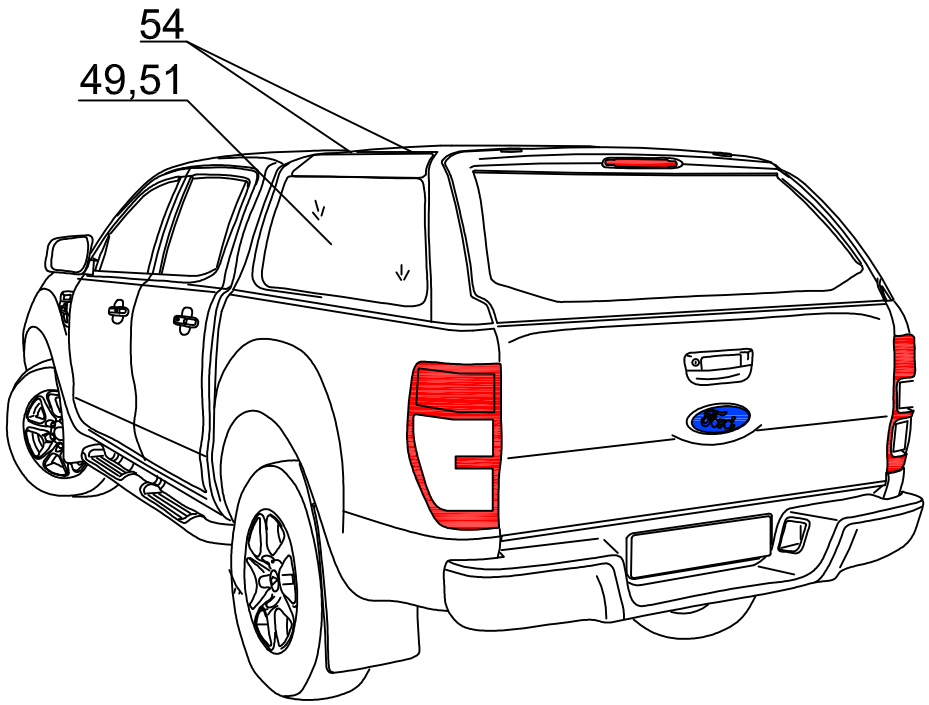

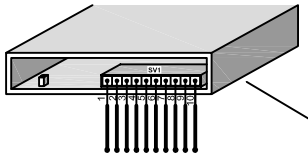

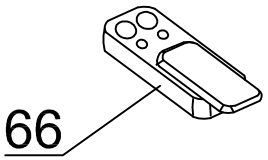

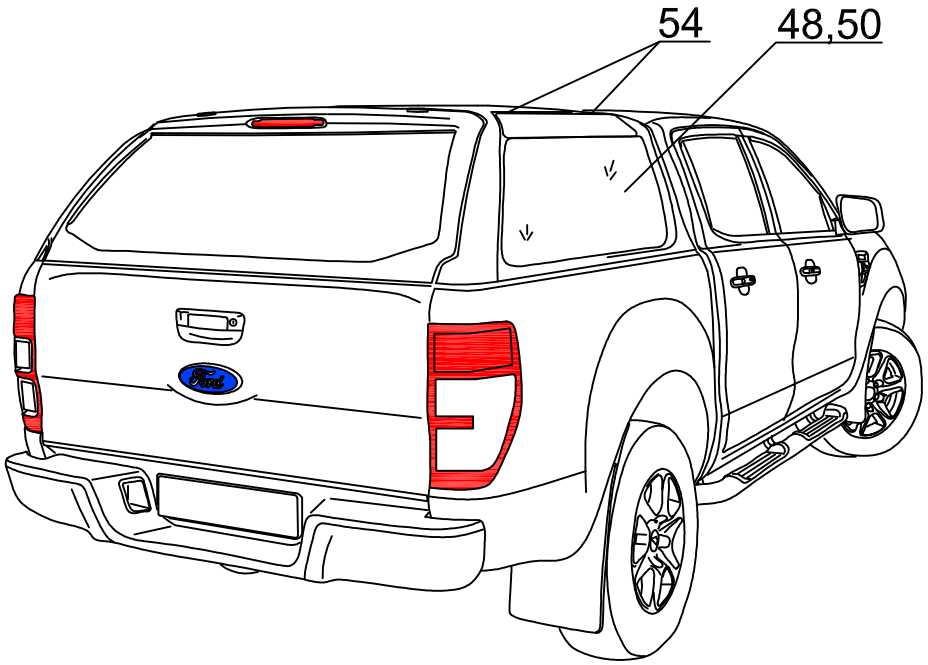

ROAD RANGER®

IK-SV-039-2014-W/D

FO DC RH 04 IE

SPECIAL PROFI 2 (1900835, 1900849)

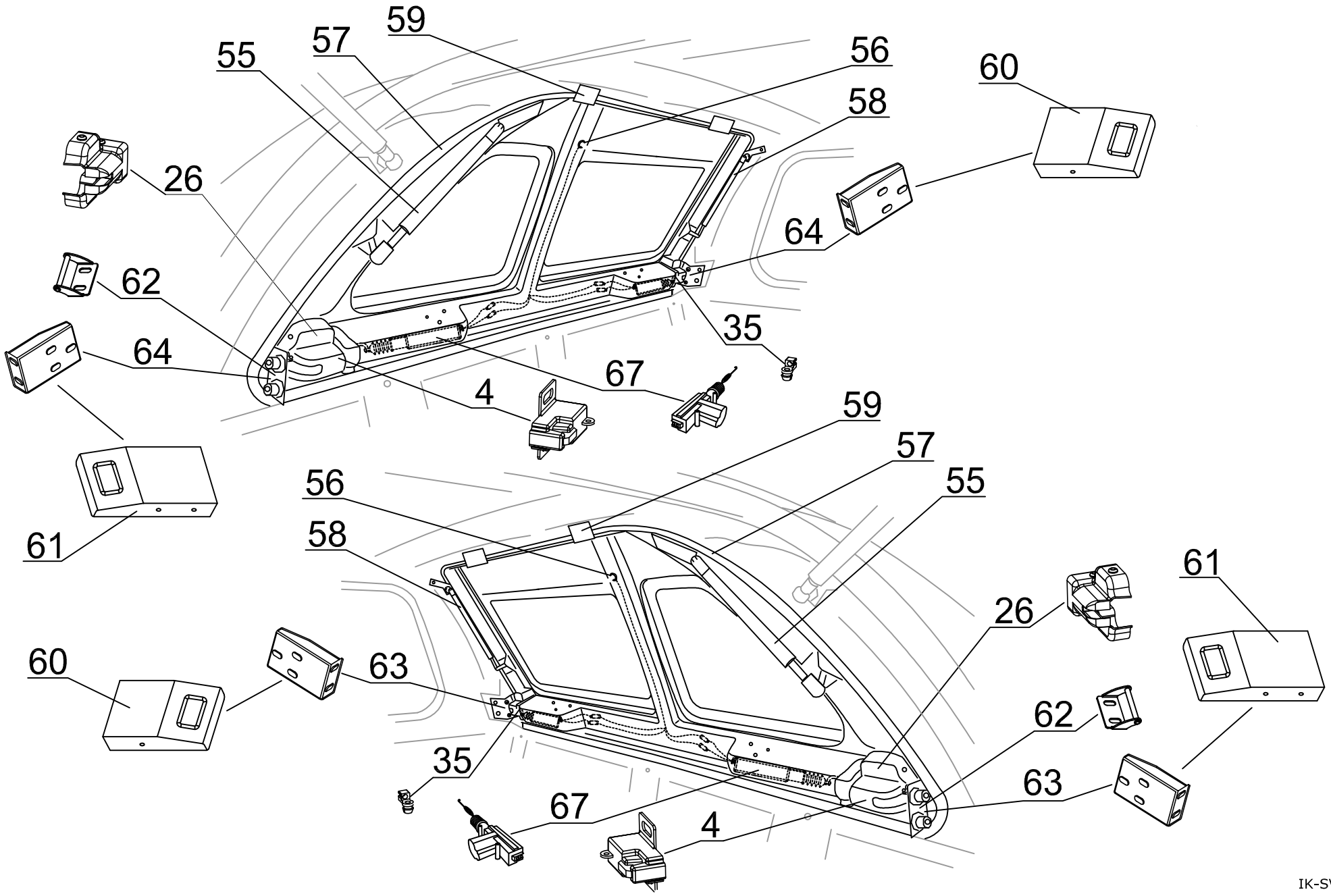

ROAD RANGER®

IK-SV-039-2014-W/D

FO DC RH 04 IE

SPECIAL PROFI 2 (1900835, 1900849)
PROFI 2 (1900834, 1900842)

Seitenklappen mit dem Elementen die verklebt sind en dem Glas

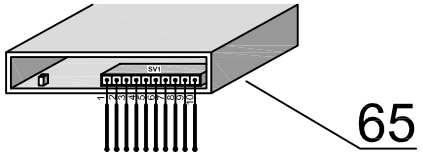

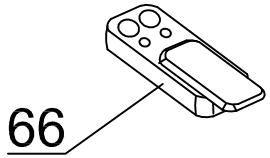

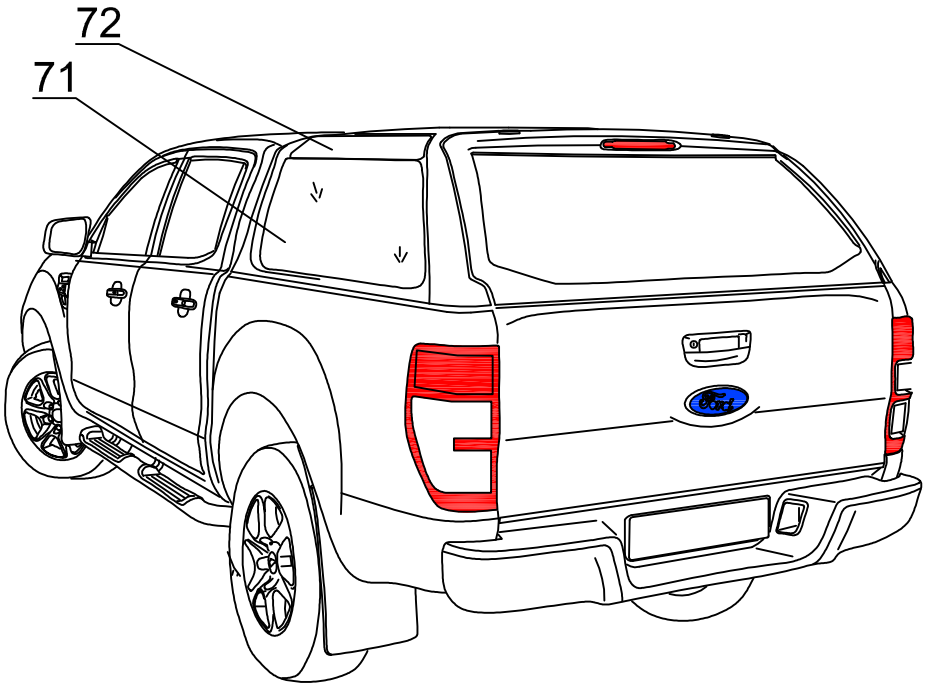

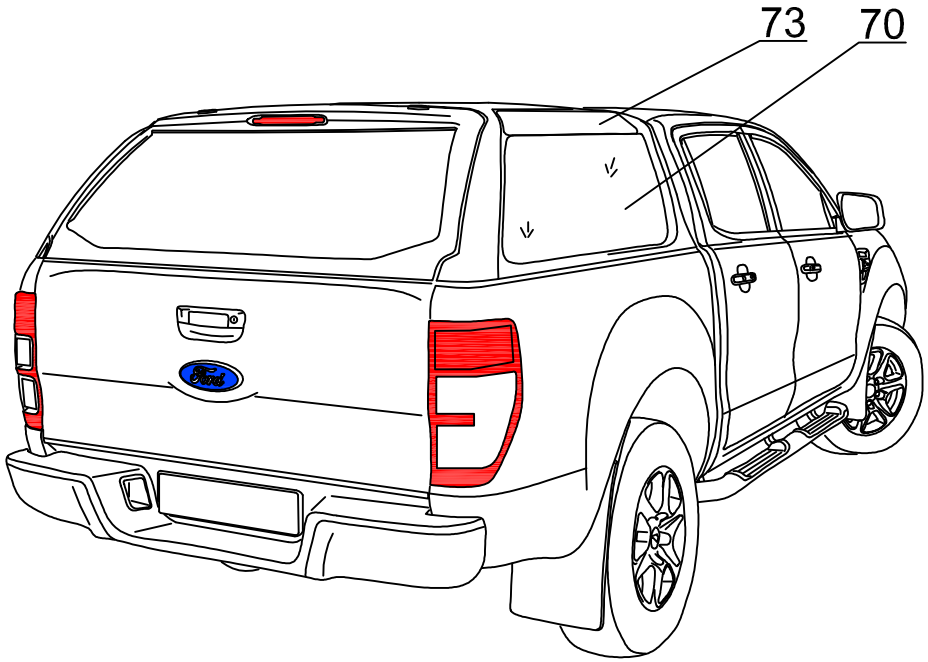

ROAD RANGER®

IK-SV-039-2014-W/D

FO DC RH 04 IE

SPECIAL PROFI 2 (1900863)

Seitenklappe links mit dem Elementen die verklebt sind en dem Glas

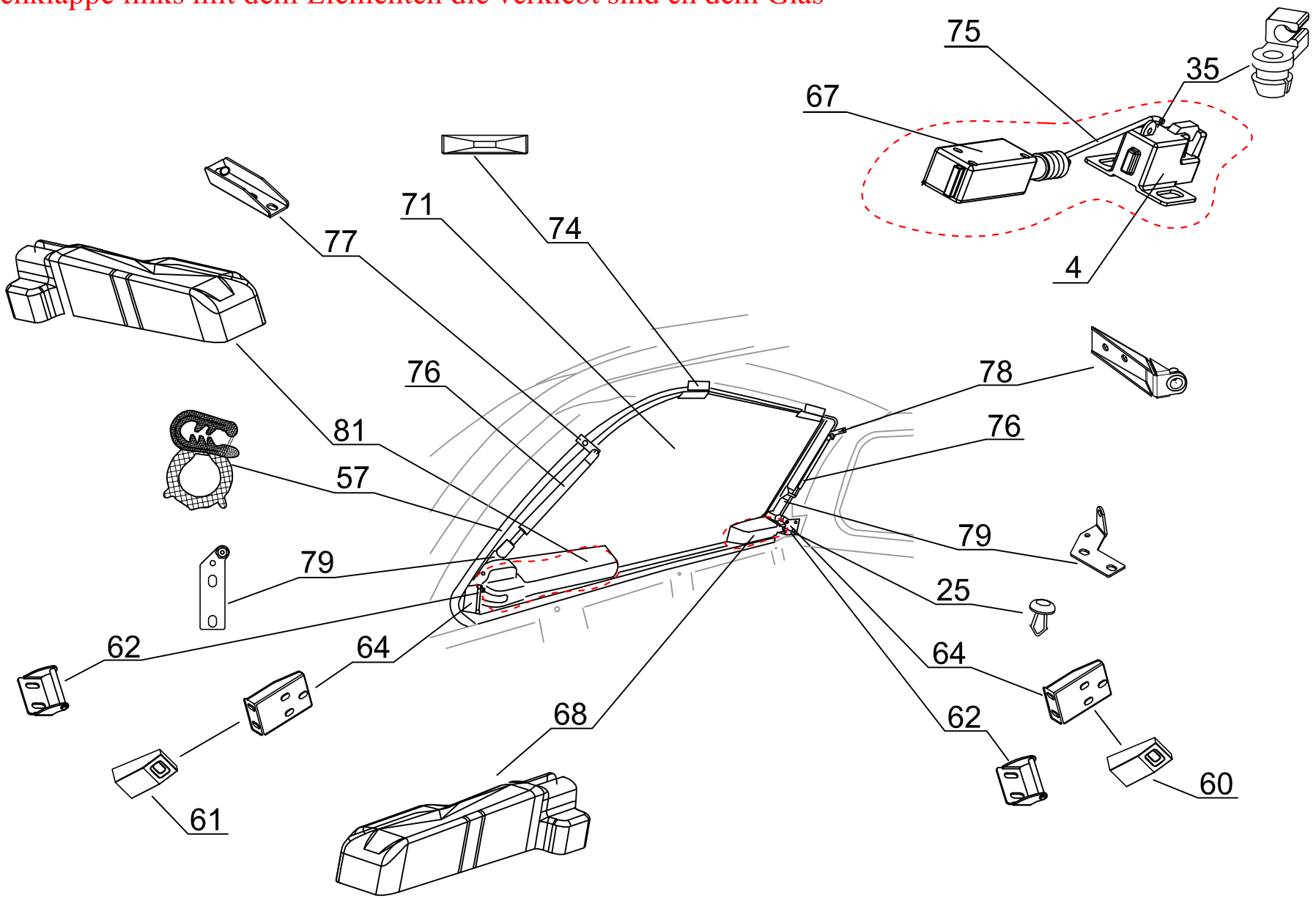

ROAD RANGER®

IK-SV-039-2014-W/D

Seitenklappe rechts mit dem Elementen die verklebt sind en dem Glas

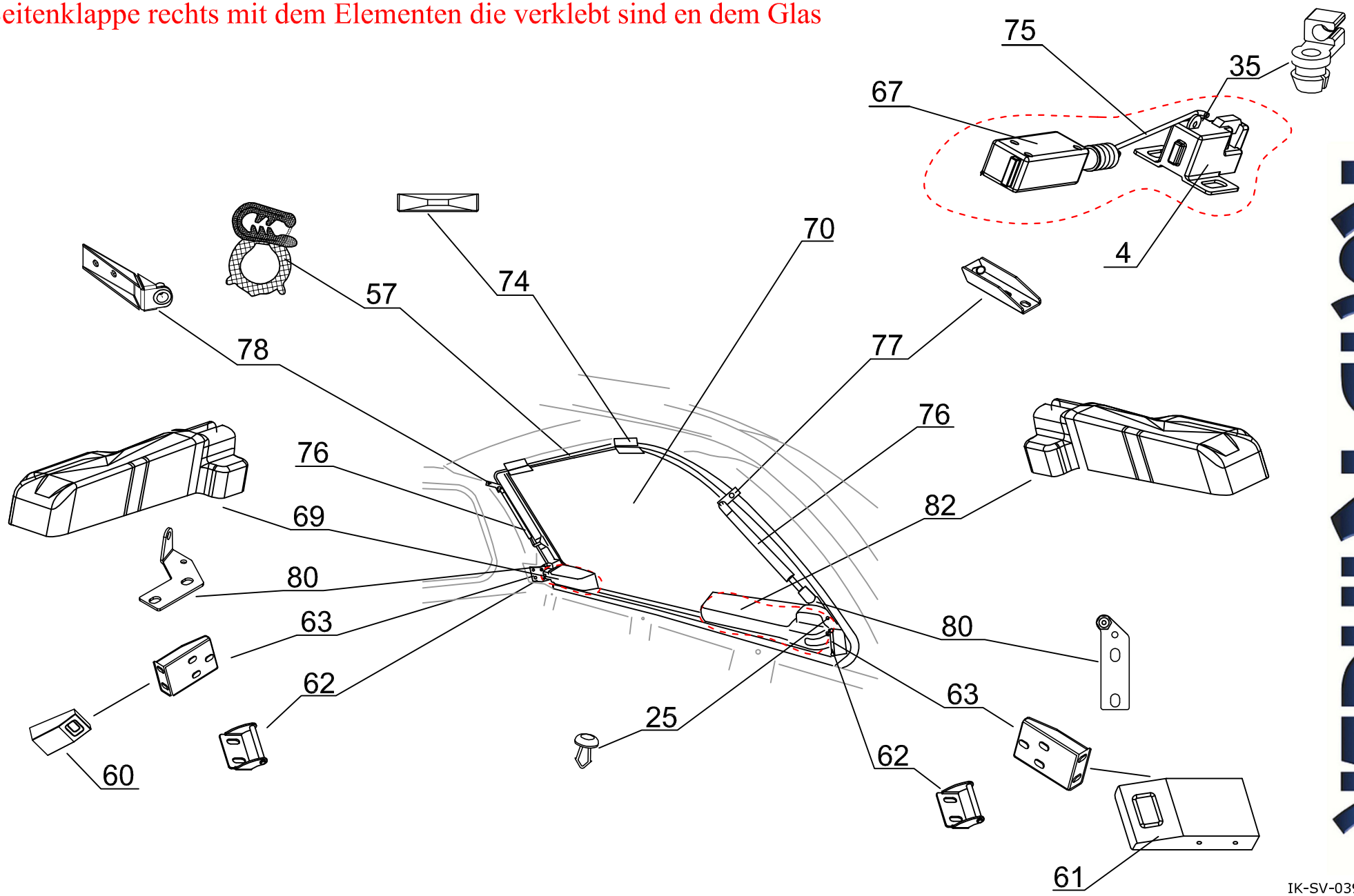

ROAD RANGER®

IK-SV-039-2014-W/D

FO DC RH 04 IE

SPECIAL PROFI 2 (1900863)