ROAD RANGER®

IM-SV-126-16-W_D

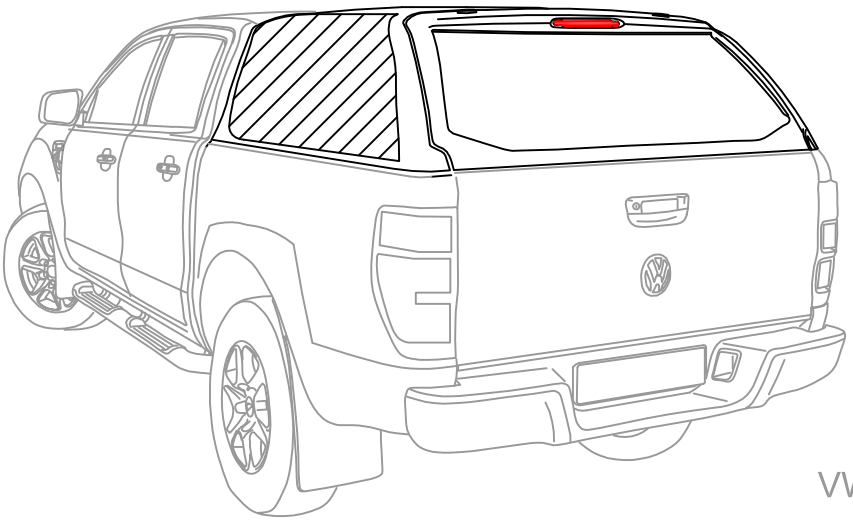

VW DC RH04 IE S N LAK
VW DC RH04 IE F N LAK
VW DC RH04 IE FS2 N LAK

2H7.071.827 - elektrischer Anschluss für Hardtop an Amarok mit der Ausstattungsvariante **8R1**
Der Verbau des Leitungsstrangs muss nach Einbauanleitung erfolgen.

Um einen Hardtop montieren zu können, das Fahrzeug darf nicht mit einer Oberkante-Laderaumwanne ausgestattet werden.

RU

Внимательно прочитайте данную инструкцию, до того, как начнете установку. Гарантийные обязательства выполняются только при условии произведения установки на СТО Вашего официального дилера. Инструкция описывает установку различных моделей хардтопов. Рисунки хардтопов представленные в данной инструкции могут отличатся от внешнего вида Вашей модели.

D

Bitte lesen Sie diese Einbau-Anleitung gründlich durch, bevor Sie mit der Montage anfangen. Garantie wird nur gewährt, wenn die Montage von einer Fach-werkstatt ausgeführt worden ist.
Änderungen hinsichtlich Ausstattung, Konstruktion, Abbildungen und Text vorbehalten.

GB

Please read this mounting manual carefully, before you start the installation. Warranty is guaranteed only when installation is done by your dealer´s garage.
Modification related to design, construction, illustrations and text are reserved.

F

Lisez cette notice de montage soigneusement avant l'illustration. Une garantie est seulement délivrée si l'installation a été executé par un commercant.
Sous réserve de modiifications de projet, construction, illustrations et texte.

H

Szerelés elött alaposan tekintse át a szerelési útmutatót. Garanciát csak abban az esetben vállalunk, ha a felépítmény felhelyezése szakmühelyben történik.
A változtatás jogát a külsö, a szerkezet, a képek és a szöveg terén fenntartjuk!

I

Si prega di prendere attentamente visione delle presenti istruzioni di montaggeo prima di prozedere all´installazione dell´hardtop. La garanzia è valida solamente se il montagio è stato eseguito da un´of ficina autorizzata.
Con riserva di modifiche relative alla dotazione, costruzione, immagini e testo.

E

Lea por tanto con atención este manual (folleto) antes de que la instalación comienza. Garantía es válida solamente si la instalación de este producto fue instalada por mendio de una distribuidora autorizada.
Cambios en proyecto,construcción,retrato y texto son prohibidos.

S

Läs noggrant igenom denna monteringsanvisning innan du börjar Installationsarbeitet. Garanlin gäller endast dá installationen är utförd av en auktorisered verkstad eller är fackmannamässigt utförd.
Med reservation för modifieringar gällande design, konstruktion,illustrationer och text.

P

Leia este manual de montagem cuidadosamente, antes de iniciar a instalação. A garantia só é considerada apenas quando a montagem for efectuada por uma oficina especializada.
Com reserva de modificações relacionadas com design, construção, ilustrações e texto.

PL

Prosimy zapoznać się z instrukcją przed rozpoczęciem instalacji nadbudowy. Gwarancja zostanie uznana tylko wtedy gdy instalacja zostanie wykonana przez autoryzowanego dealera. Jakakolwiek zmiana wyglądu, konstrukcji, ilustracji lub tekstu jest zabroniona.

Montageanleitung >>Инструкция по установке >>

Installation instruction >> Instructions de montage >> Instruzioni di montaggio >> Instrucciones de montaje >> Montageanvising >> Instru ções de Montagem

Montageanleitung >>Инструкция по установке >>

Installation instruction >> Instructions de montage >> Instruzioni di montaggio >> Instrucciones de montaje >> Montageanvising >> Instru çöes de Montagem

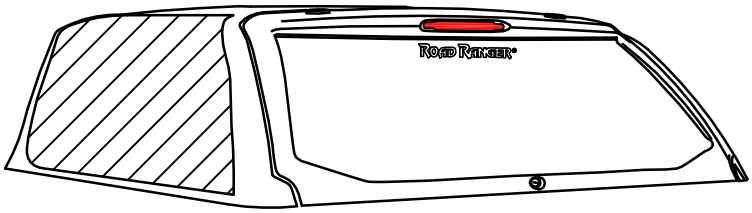

1x

1x

Montagestückliste

	Lp.	Teilname	Stc.
A	1	BEFESTIGUNGSWINKEL	7
	2	SCHRAUBE M8x30 R677 TL 244 DIN 933	7
	3	DISTANZSCHEIBEN M8x24 R672 TL 244	7
	4	SCHUTZKAPPE M8	7
	5	ABDECKUNG FÜR ELEKTROANSCHLUSS	1
	6	BLENDE	1
	7	KABELKIT FUER ANSCHLUSS HEIZUNG	1
	8	KABELKIT FUER ANSCHLUSS ZENTRALVIERRIEGELUNG	1
	9	ISOLIERENDE SCHLIEßE	2
	10	FERNBEDIENUNG	2
	11	SCHLÜSSEL	2
	12	KLEBESCHUTZFOLIE 6,7x0,07mb	1

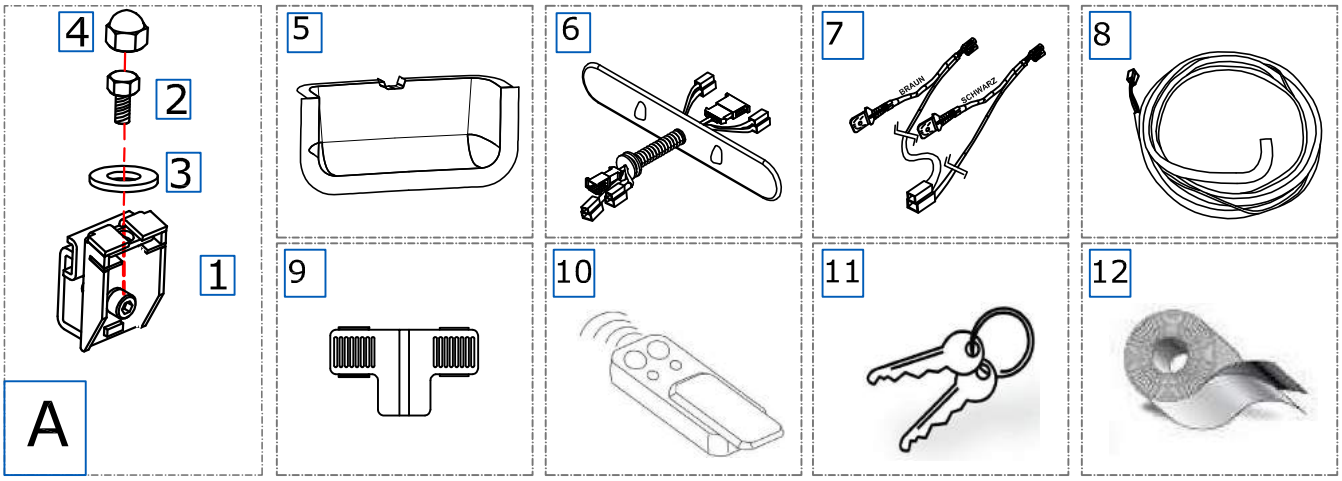

Die Verwendung des Hardtops ist nur mit den Dichtungen 2H7.829.573.A, 2H7.829.574.A und 2H7.829.193.A möglich.
Zur vollständigen Abdichtung des Laderaums empfehlen wir die Verwendung des Dichtsatzes 2H7.899.071.A.

1. Etappe - Autoelektroinstallation von beheizbare Heckklappe und Zentralverriegelung

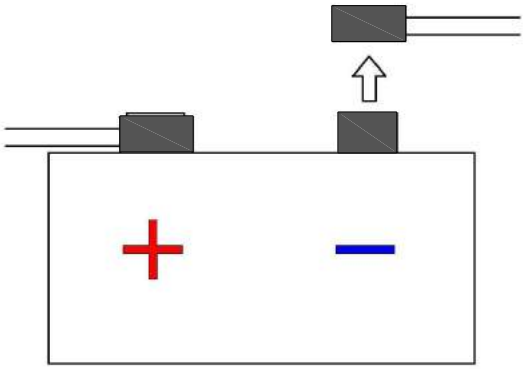

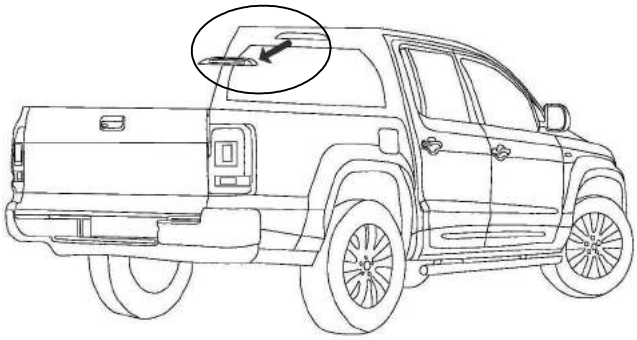

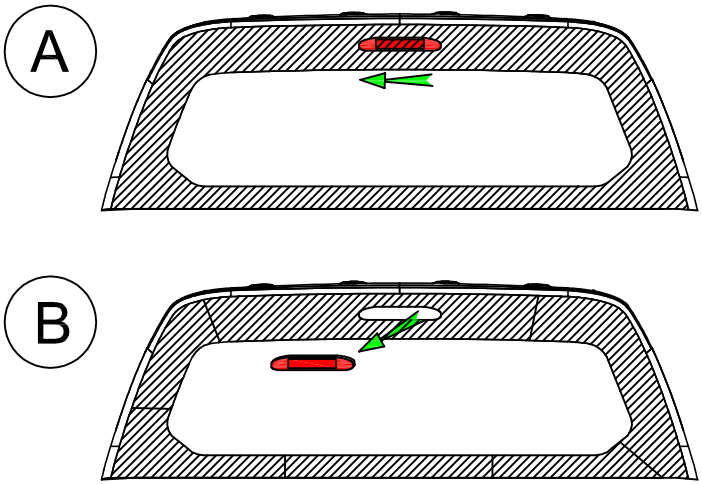

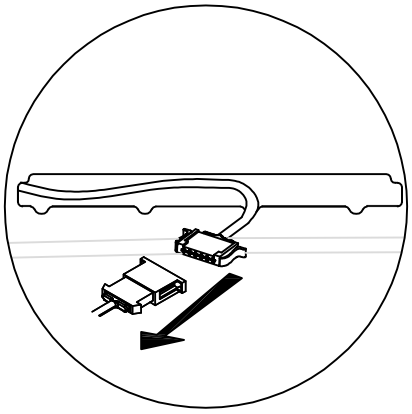

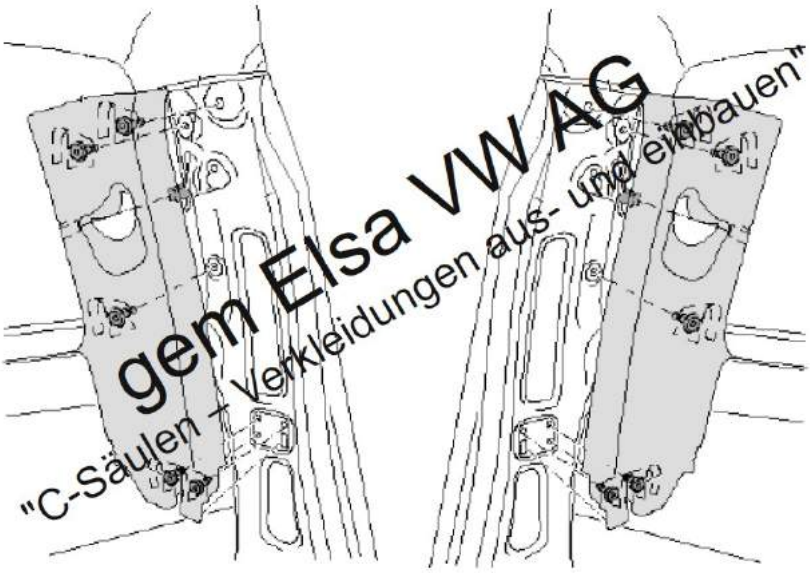

Montageanleitung >>Инструкция по установке >>

Installation instruction >> Instructions de montage >> Instruzioni di montaggio >> Instrucciones de montaje >> Montageanvising >> Instru göes de Montagem

STUECKLISTE (erwaehnt in der Anteilung):

1. C - Saeule verkleidung.
2. Stecker - Scheibenheizung.
3. Stecker - Scheibenheizung.
4. Plastikstreifen - Hilfsmittel.
5. Beigefugter Kabelkit.
6. Sicherheitkappe
7. Stecker - fuer die dritte Bremsleuchte.
8. Kabelkit - fuer Zentralverriegelung.
9. Stecker - fuer Zentralverriegelung.
10. Haupt Stecker - fuer Scheibenheizung.

A.

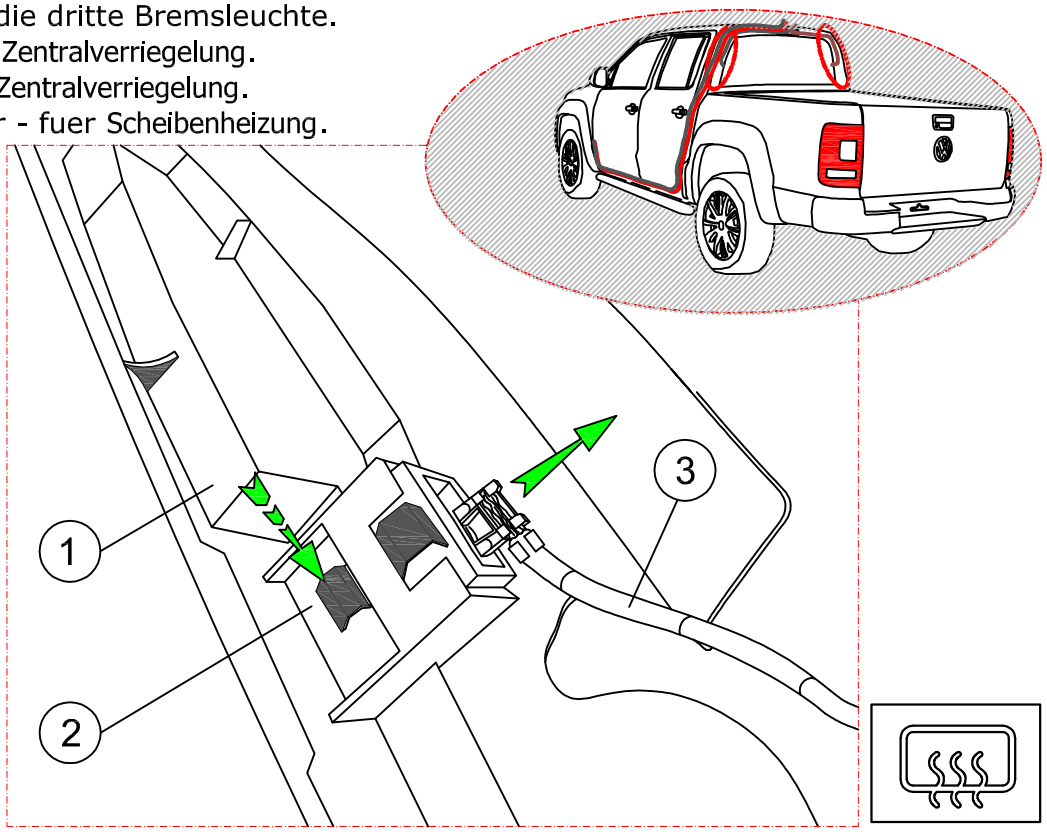

B.

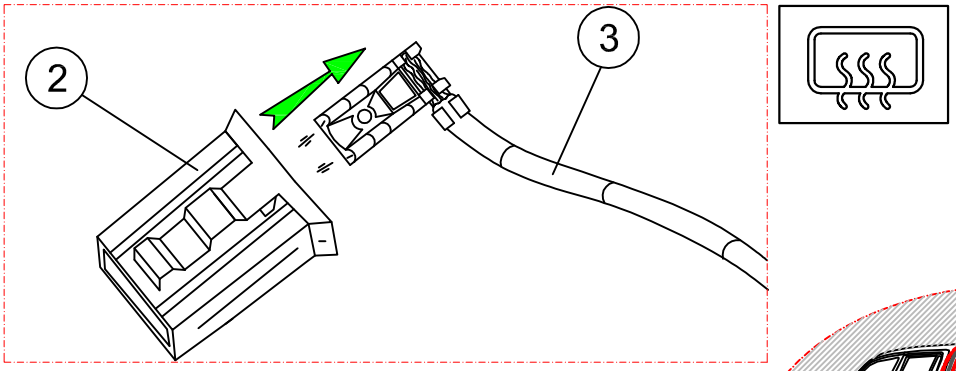

C.

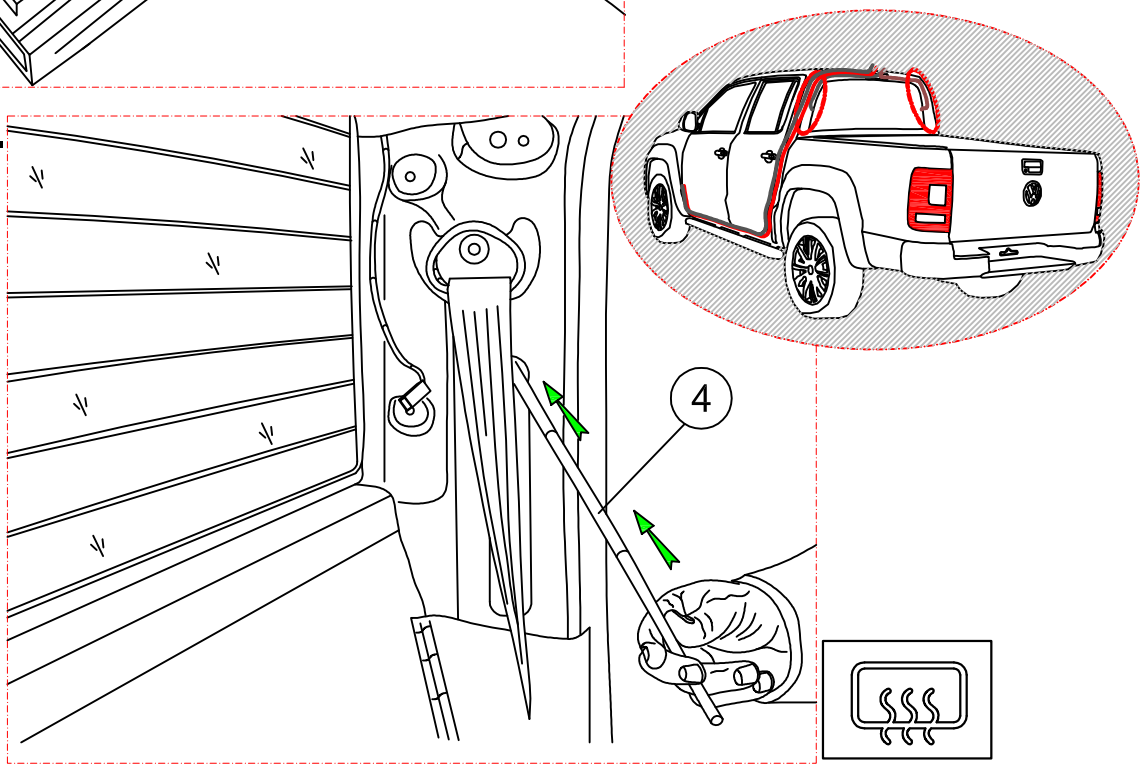

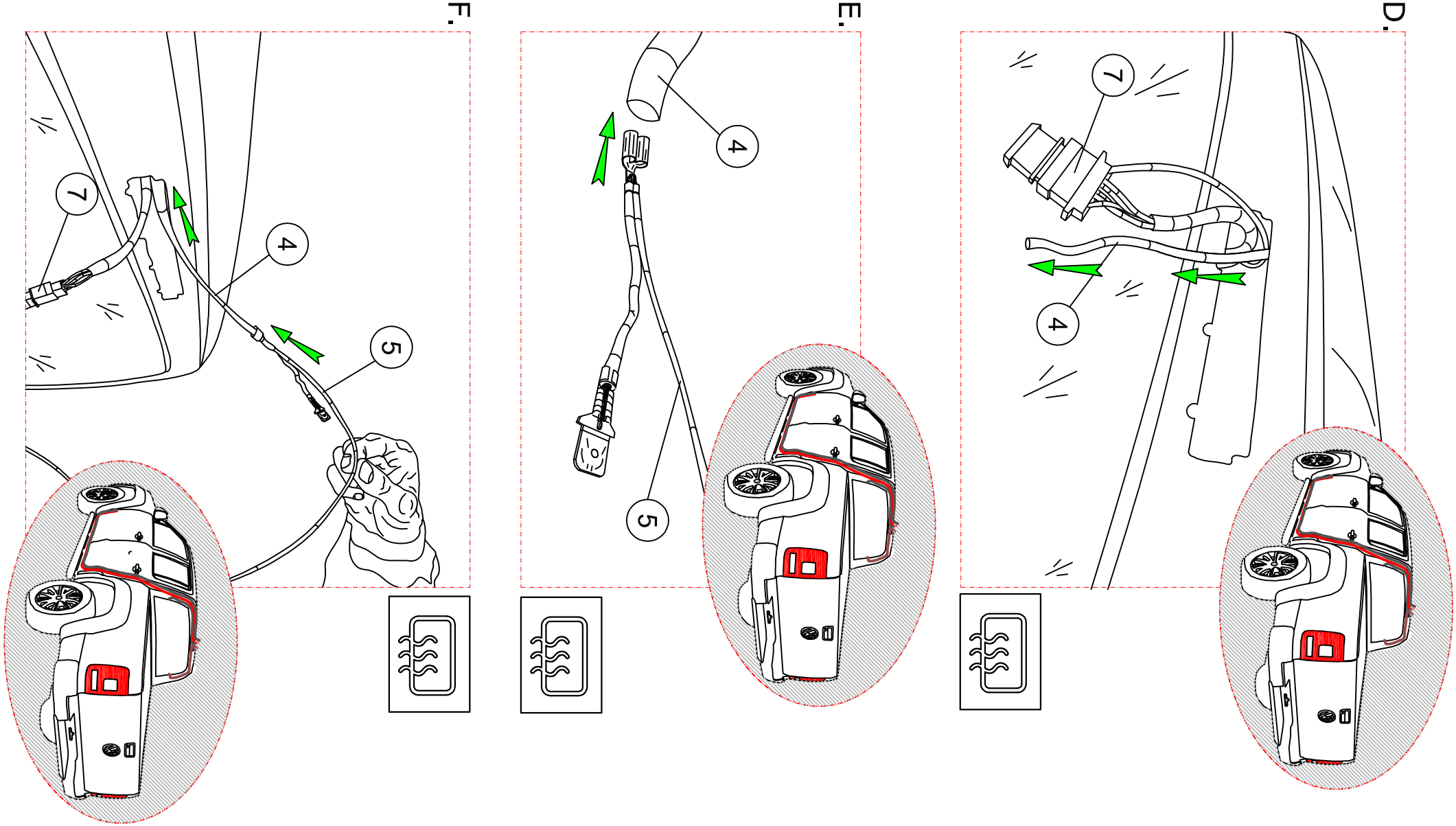

Montageanleitung >>Инструкция по установке >>

Installation instruction >> Instructions de montage >> Instruzioni di montaggio >> Instrucciones de montaje >> Montageanvising >> Instru ções de Montagem

Montageanleitung >>Инструкция по установке >>

Installation instruction >> Instructions de montage >> Instruzioni di montaggio >> Instrucciones de montaje >> Montageanvising >> Instru ções de Montagem

G.

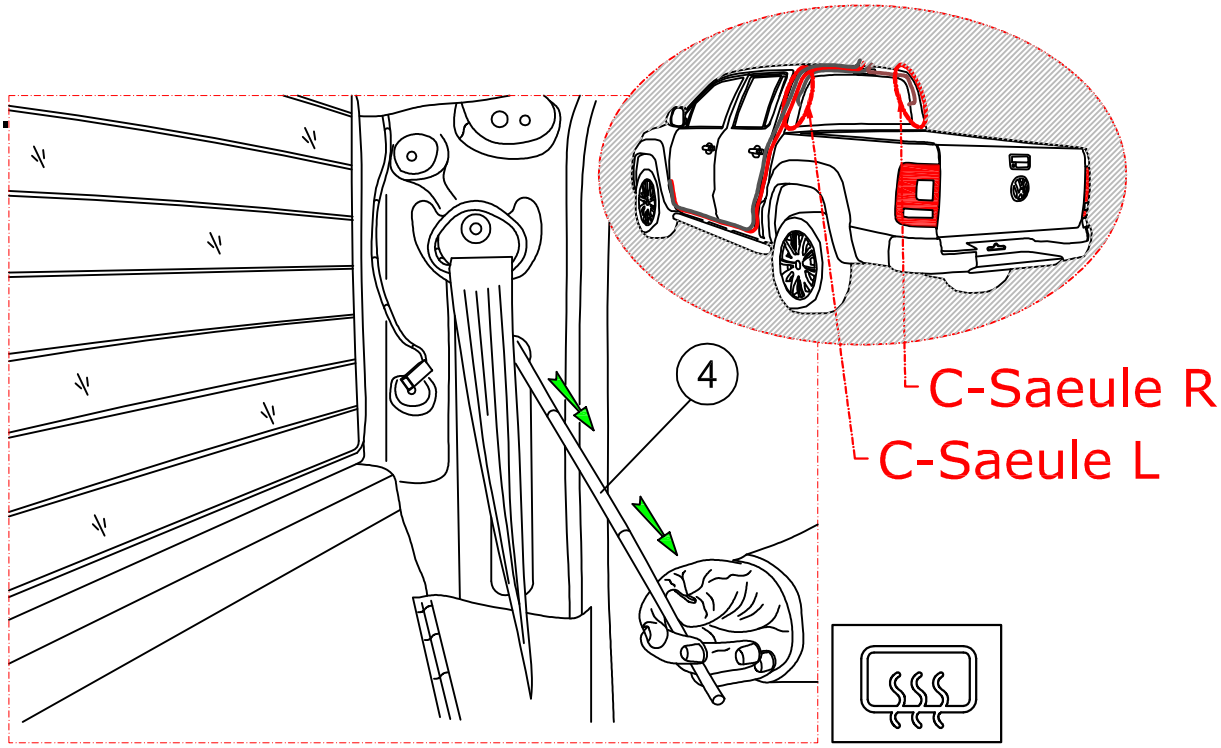

H.

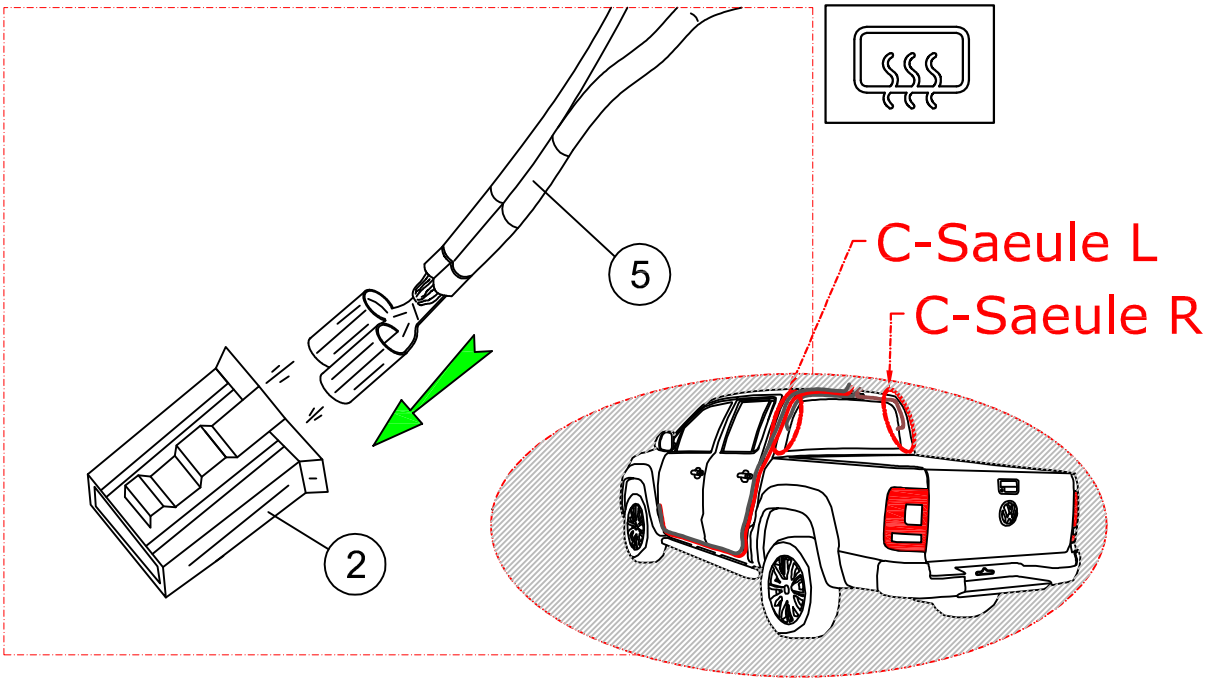

I.

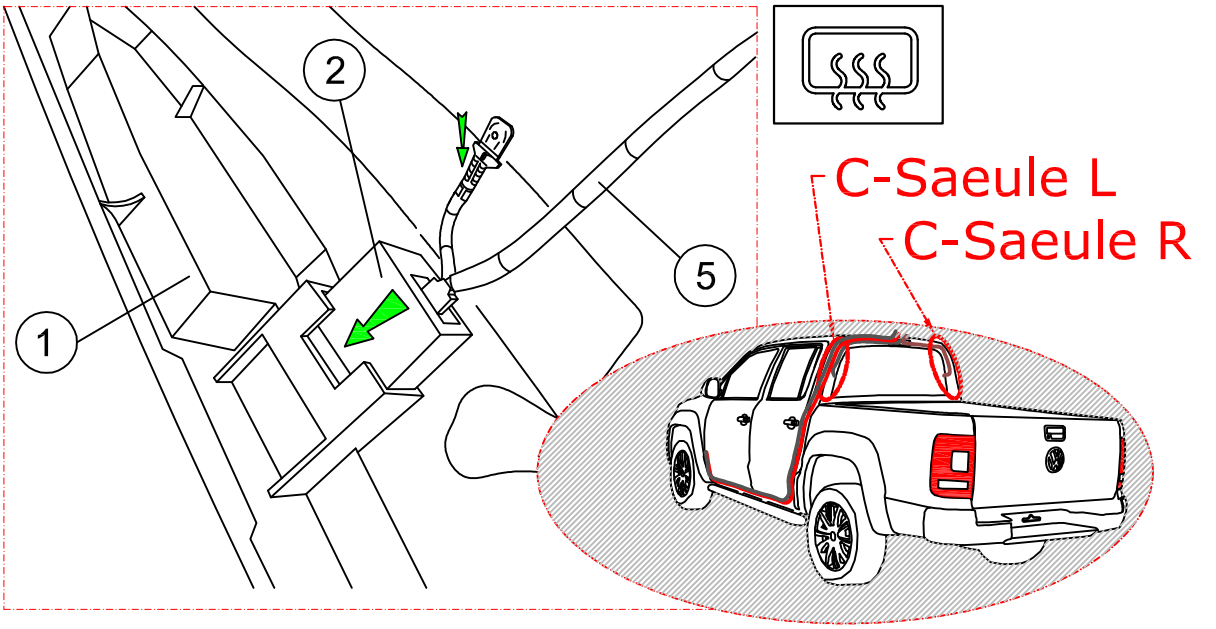

J.

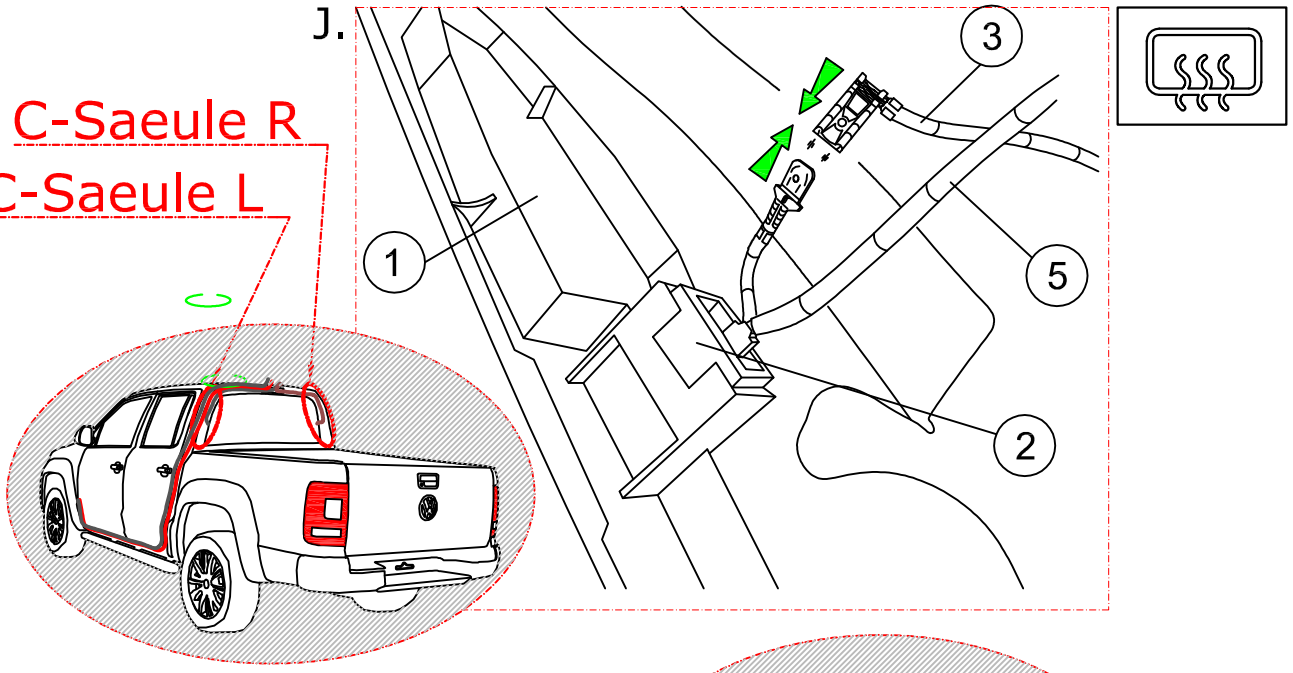

K.

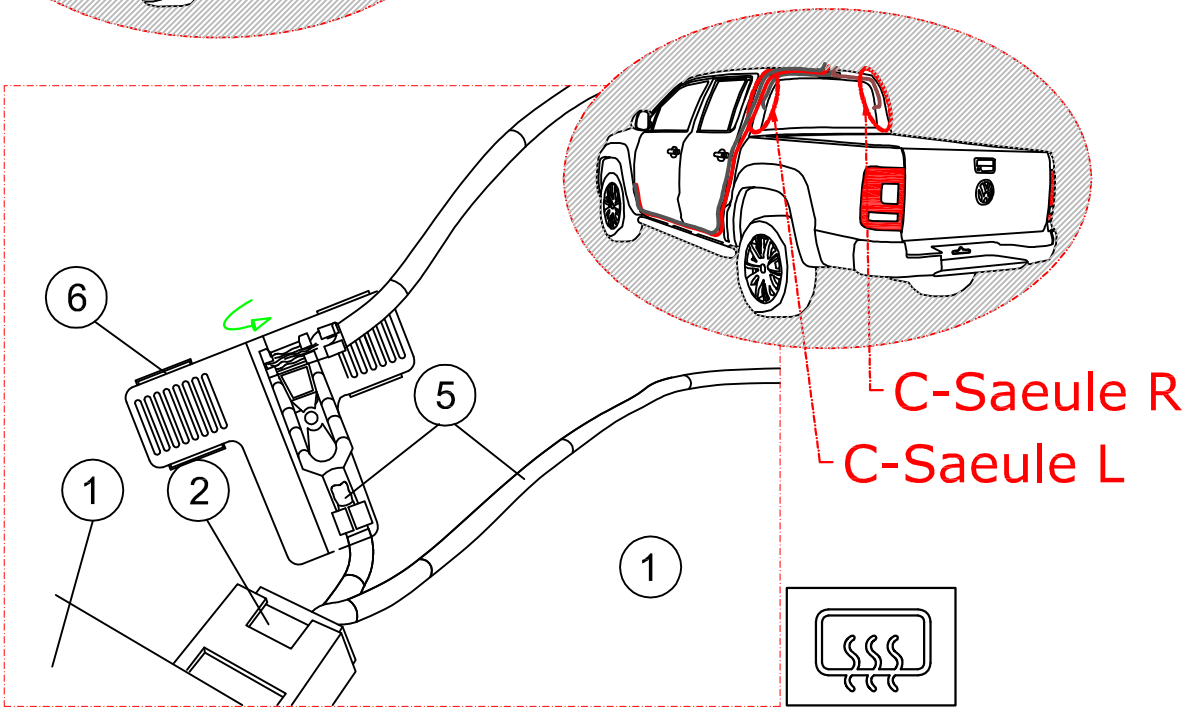

L.

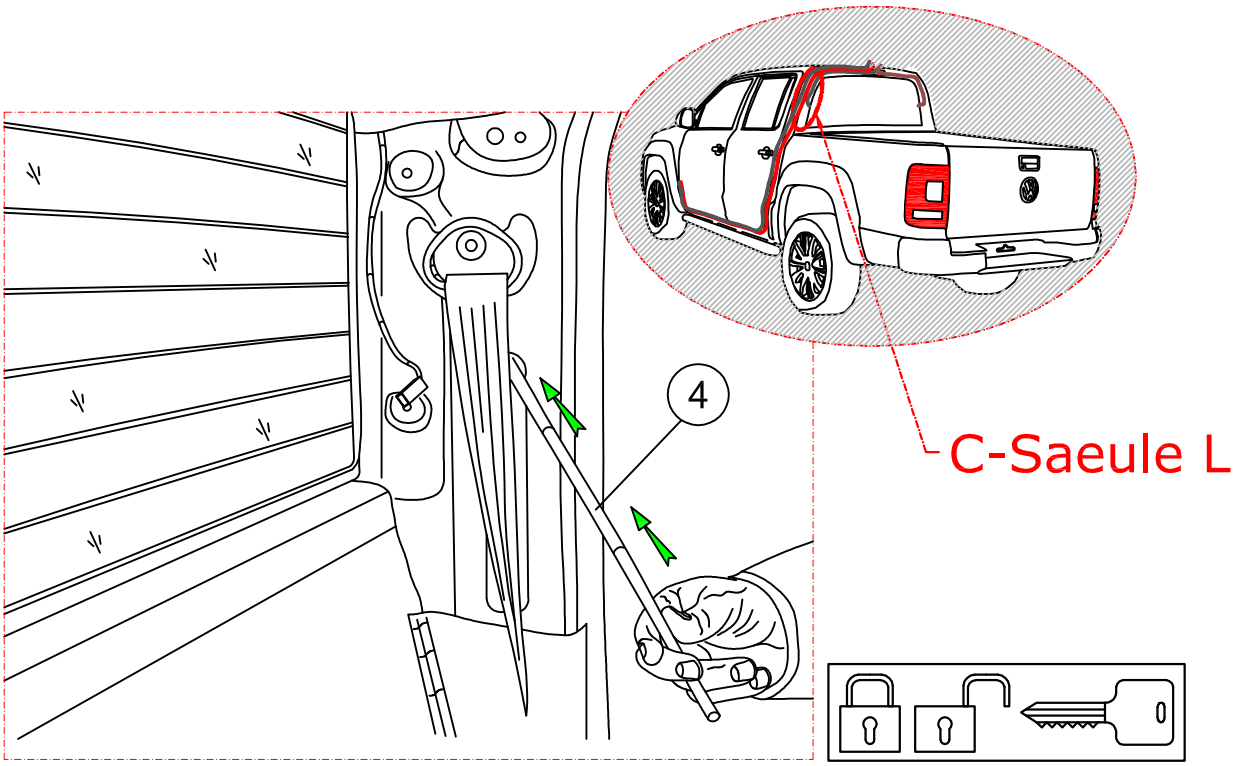

Montageanleitung >>Инструкция по установке >>

Installation instruction >> Instructions de montage >> Instruzioni di montaggio >> Instrucciones de montaje >> Montageanvising >> Instru ções de Montagem

Montageanleitung >>Инструкция по установке >>

Installation instruction >> Instructions de montage >> Instruzioni di montaggio >> Instrucciones de montaje >> Montageanvising >> Instru ções de Montagem

M.

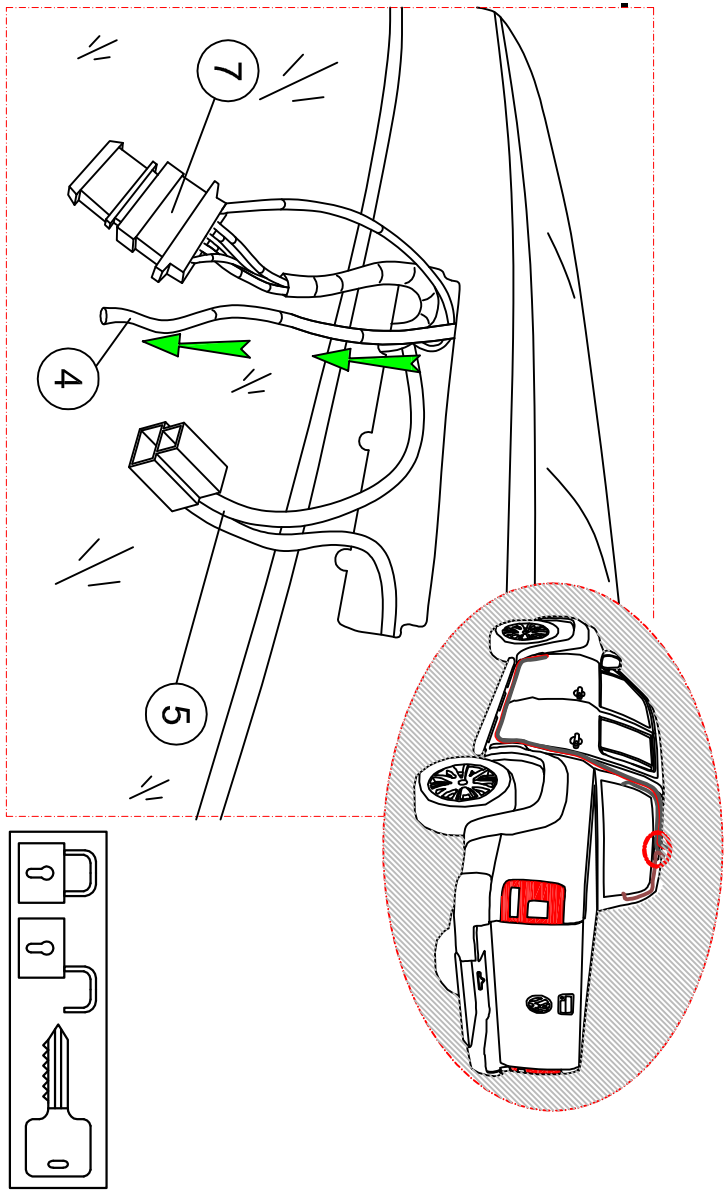

N.

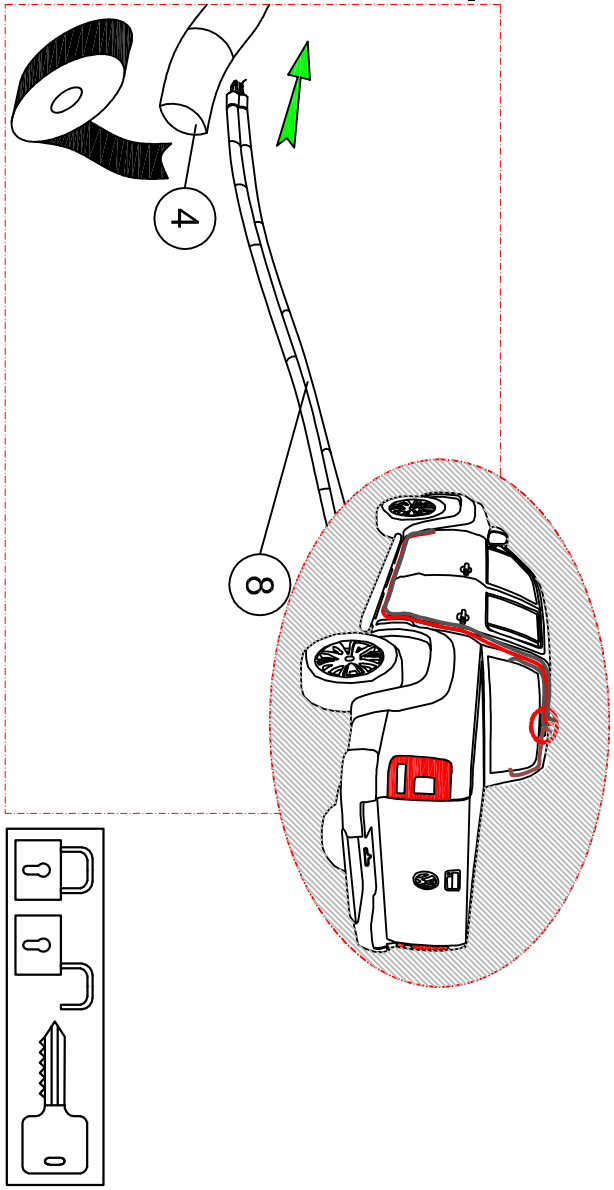

O.

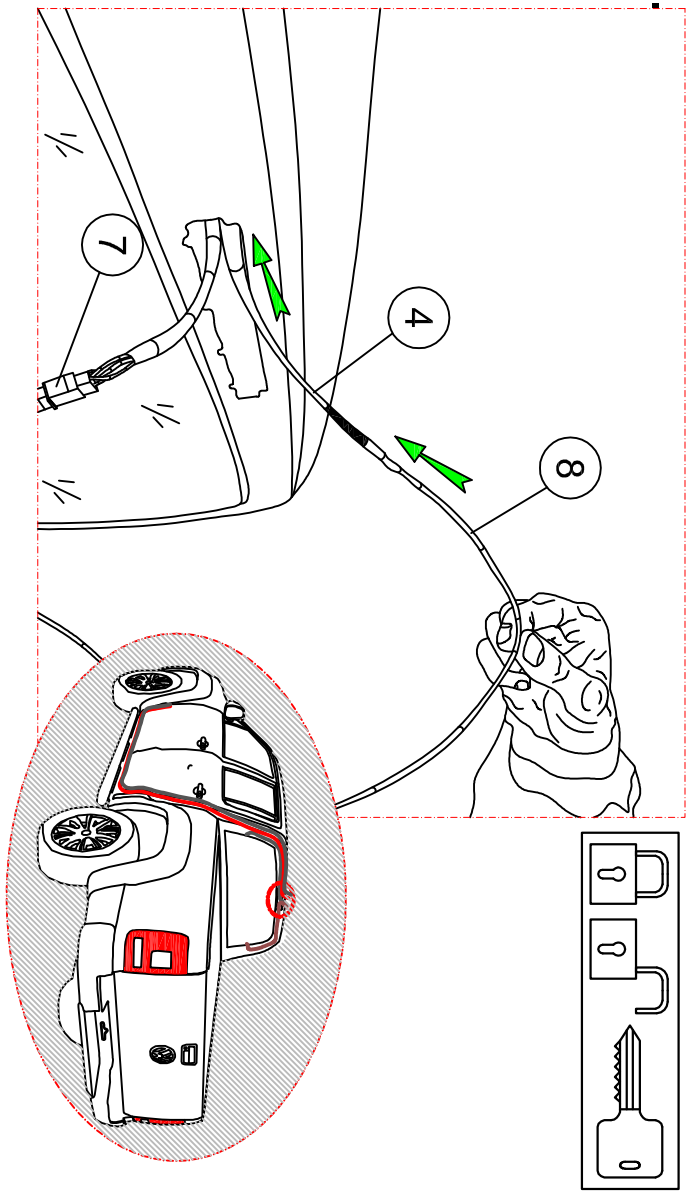

P.

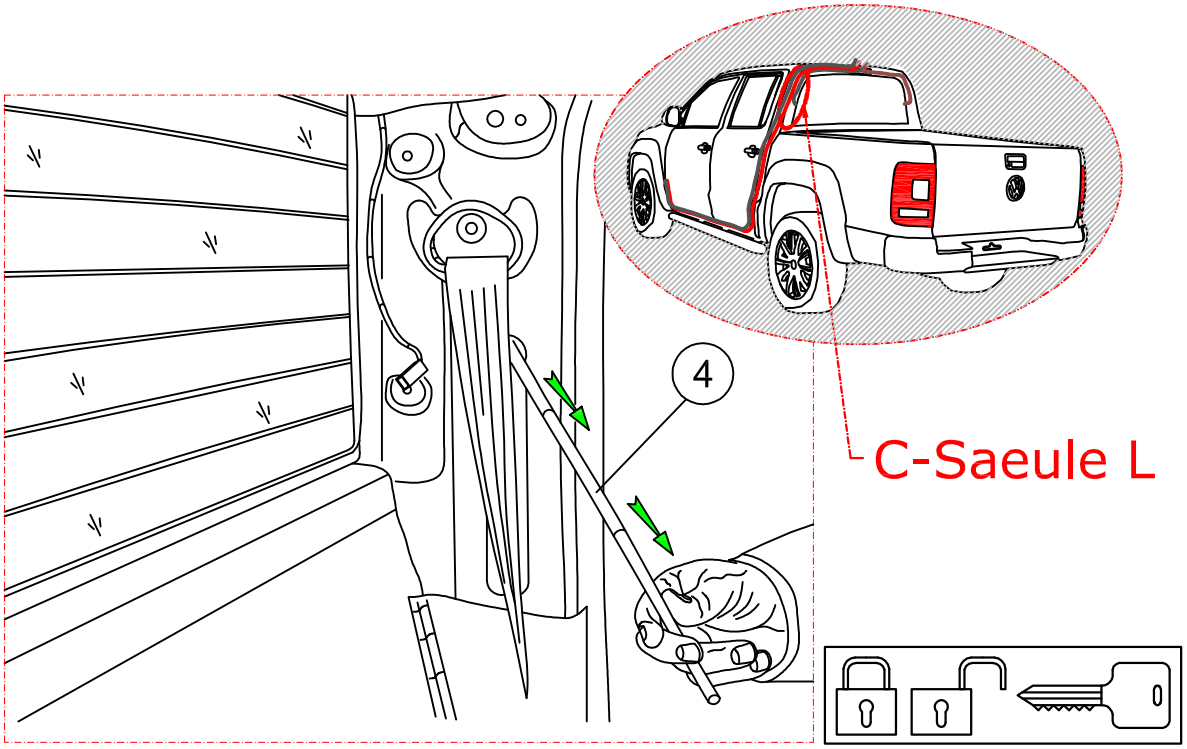

R1.

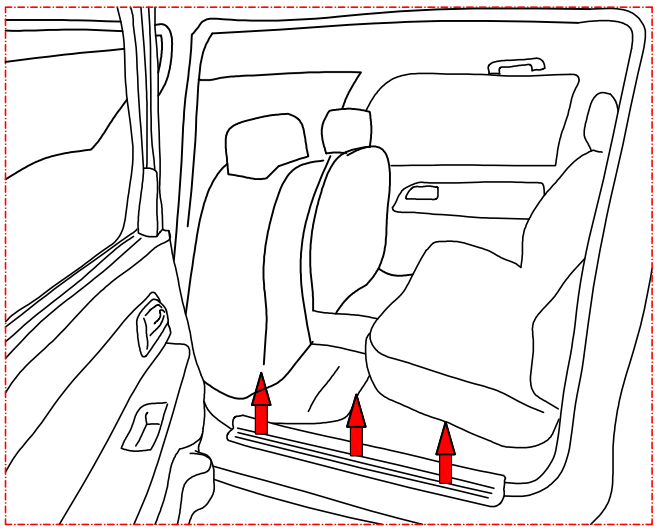

R2.

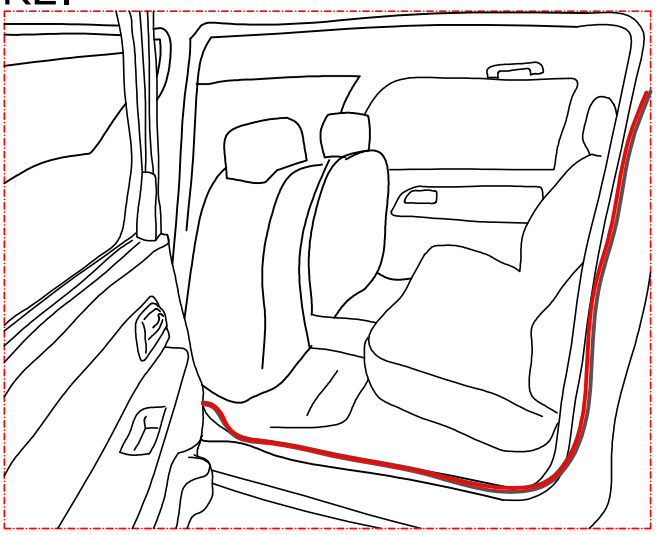

S1.

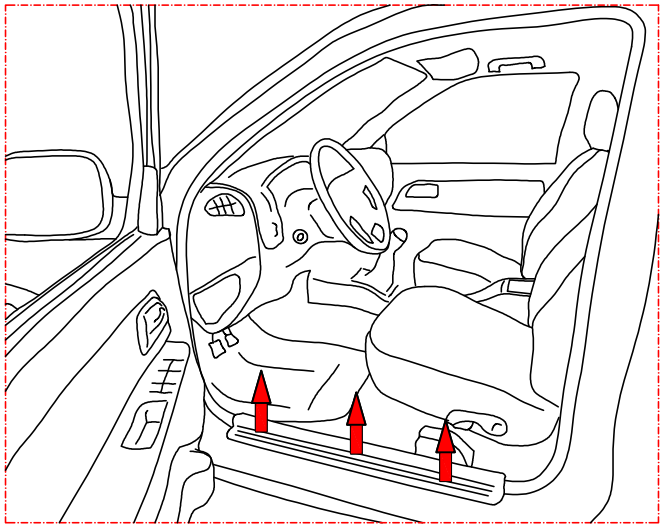

S2.

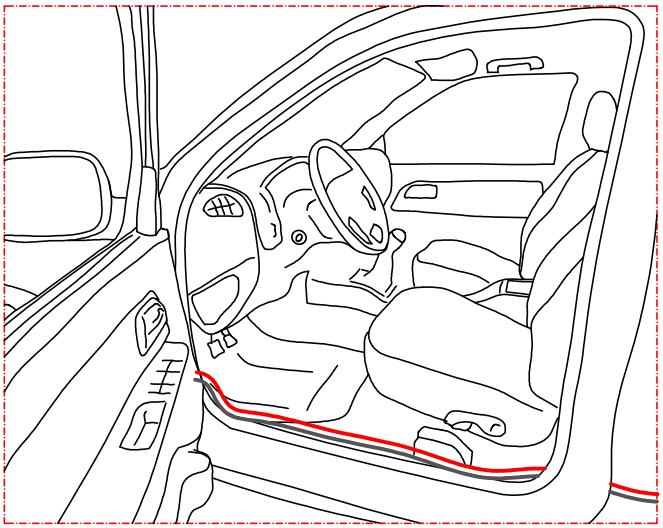

Montageanleitung >>Инструкция по установке >>

Installation instruction >> Instructions de montage >> Instruzioni di montaggio >> Instrucciones de montaje >> Montageanvising >> Instru ções de Montagem

T.

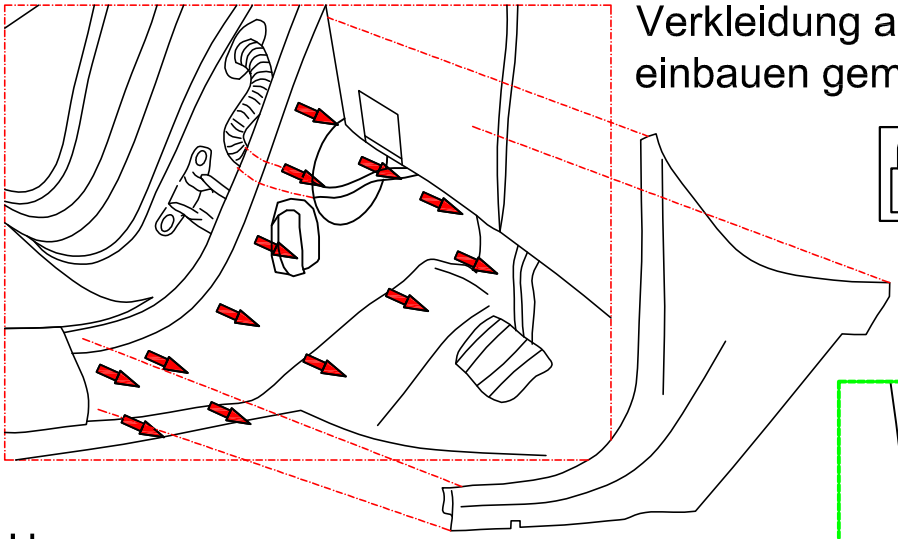

Verkleidung ausbauen und einbauen gem Elsa VW AG.

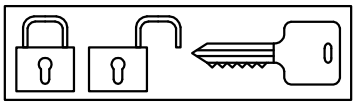

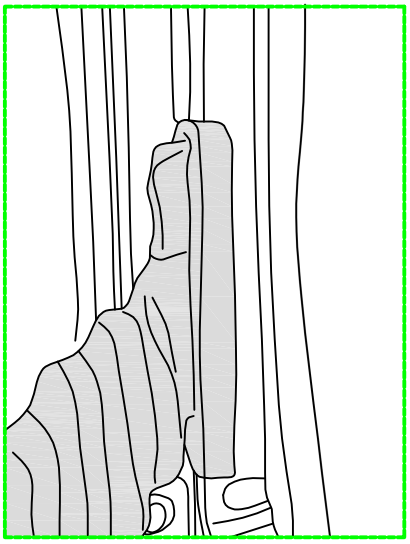

U.

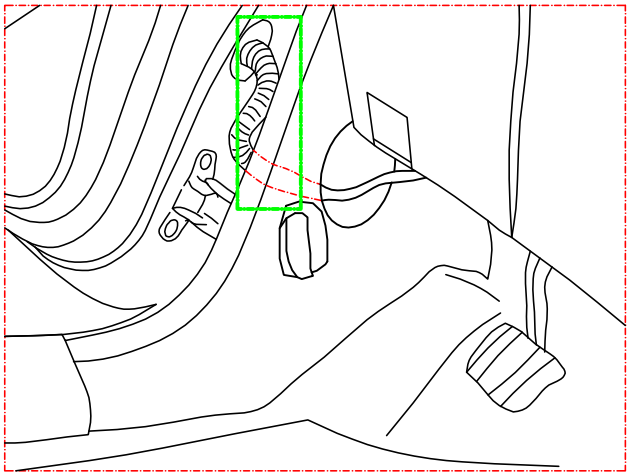

Gummiblende abziehen und Elektrostecker rausziehen gem Elsa VW AG.

W.

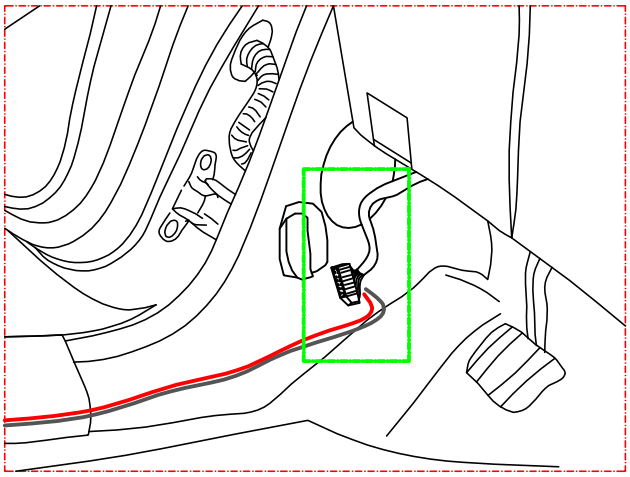

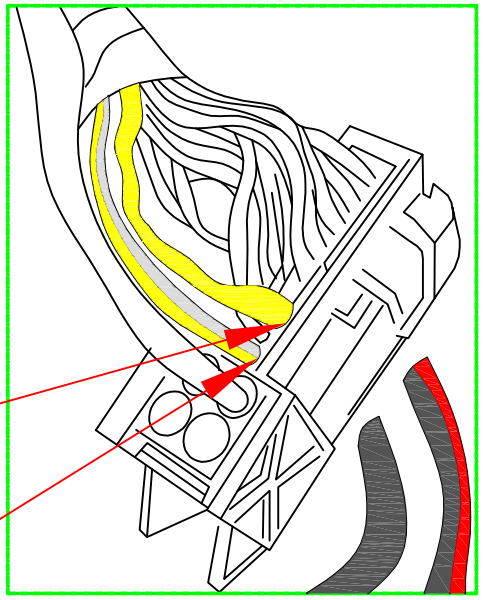

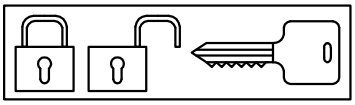

x1

I

II

III

GELB / (YELLOW)

ZENTRALVERRIEGLUNG OFFEN /PIN 26/

WEISS/GELB / (WHITE/YELLOW)

x1

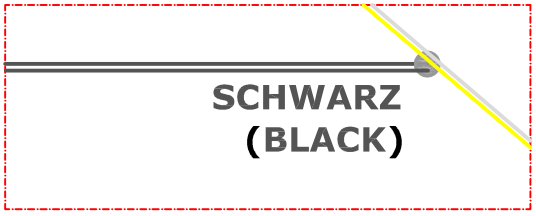

ZENTRALVERRIEGLUNG SCHLIESSEN /PIN 28/

Elektrostecker anschliessen und Gummiblende anbringen gem Elsa VW AG.

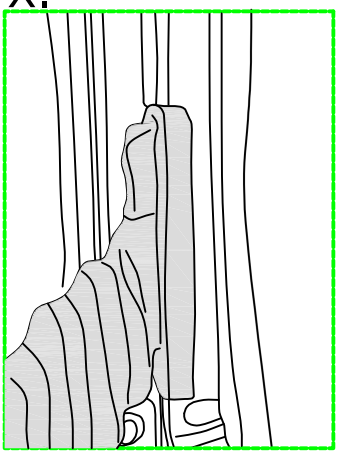

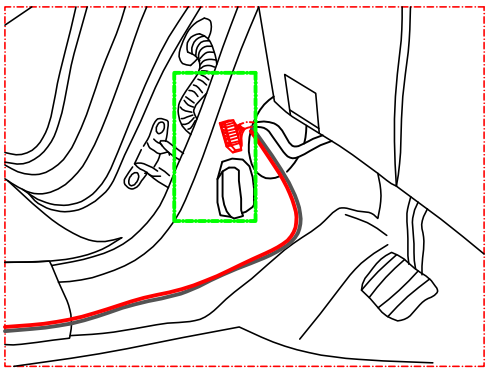

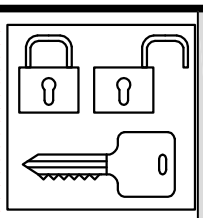

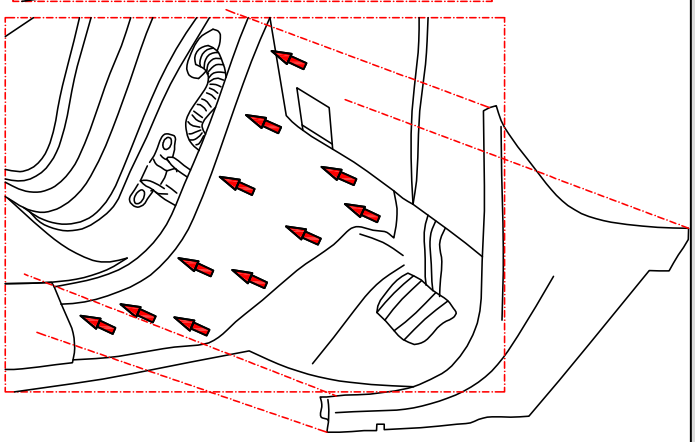

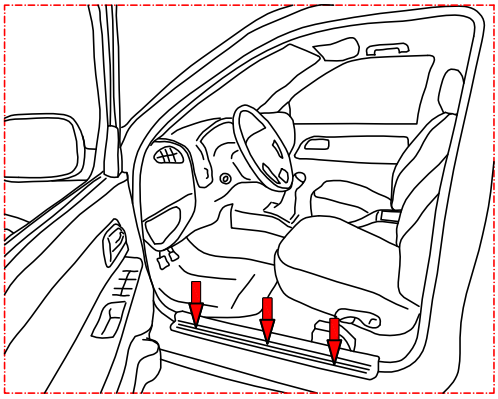

Verkleidungen einbauen gem Elsa VW AG.

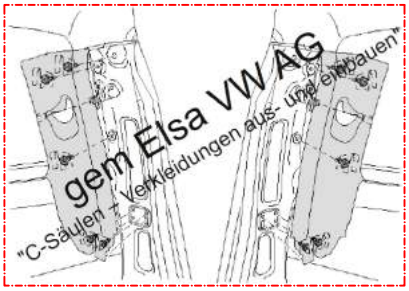

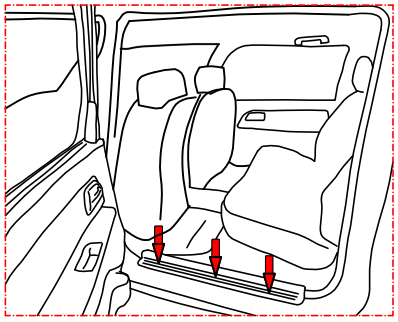

2 Etappe - Blendenanschluss

BLENDE EINBAUEN

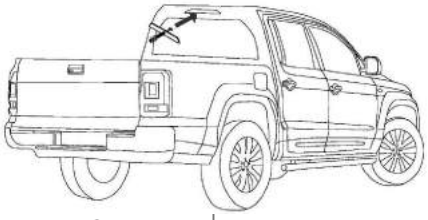

1.

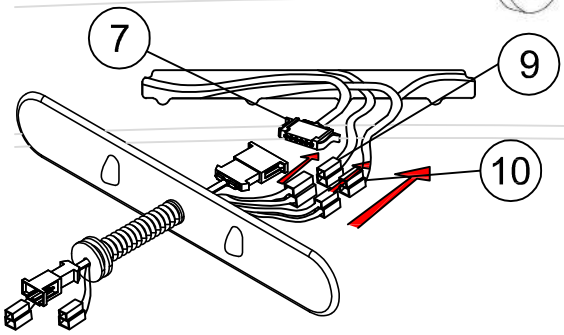

2.

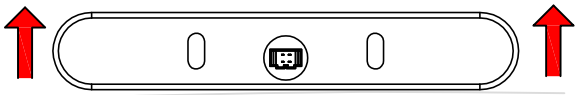

3.

CLICK !

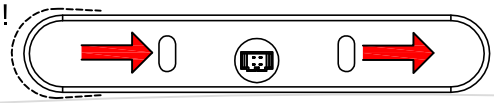

*BLENDE AUSBAUEN

1.

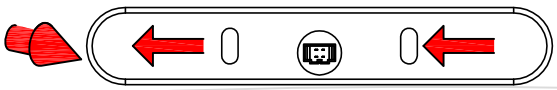

2.

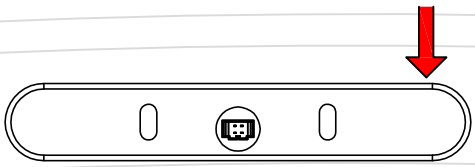

3.

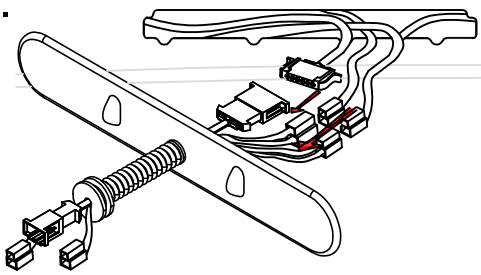

Montageanleitung >>Инструкция по установке >>

Installation instruction >> Instructions de montage >> Instruzioni di montaggio >> Instrucciones de montaje >> Montageanvising >> Instru ções de Montagem

Montageanleitung >>Инструкция по установке >>

Installation instruction >> Instructions de montage >> Instruzioni di montaggio >> Instrucciones de montaje >> Montageanvising >> Instru ções de Montagem

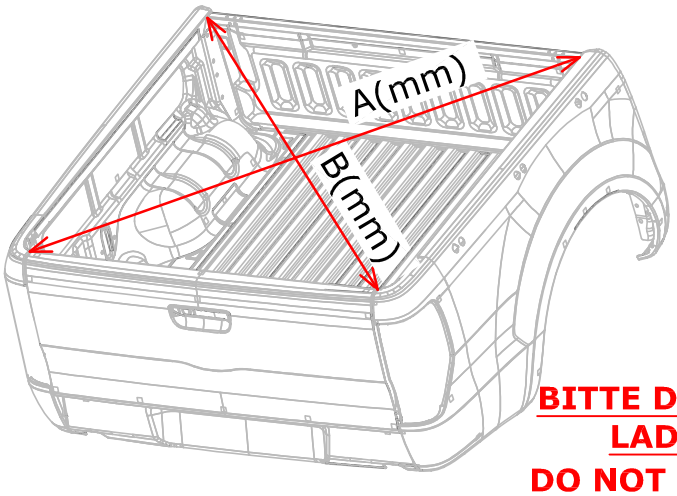

A(mm) = B(mm) *[+/- 3mm]*

IMPORTANT!
If A(mm) ≠ B(mm) *[+/- 3mm]* please contact Road Ranger company.

ACHTUNG!
Wenn A(mm) ≠ B(mm) *[+/- 3mm]* bitte Kontakt mit Road Ranger aufnehmen.

BITTE DAS HARDTOP AUF DER ÜBERKANTE LADEWANNE NICHT MONTIEREN!!!
DO NOT INSTALL ON OVER RAIL BEDLINER!!!

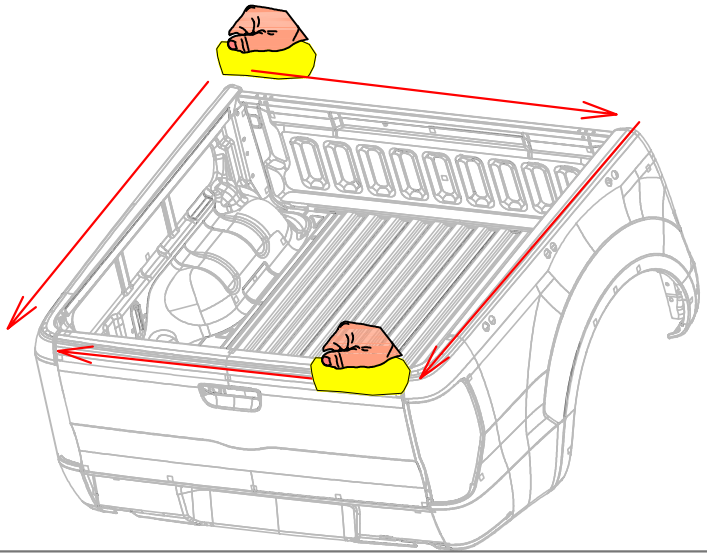

a

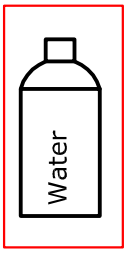

b

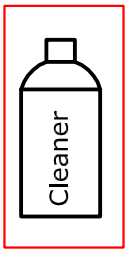

1

Klebeschutzfolie

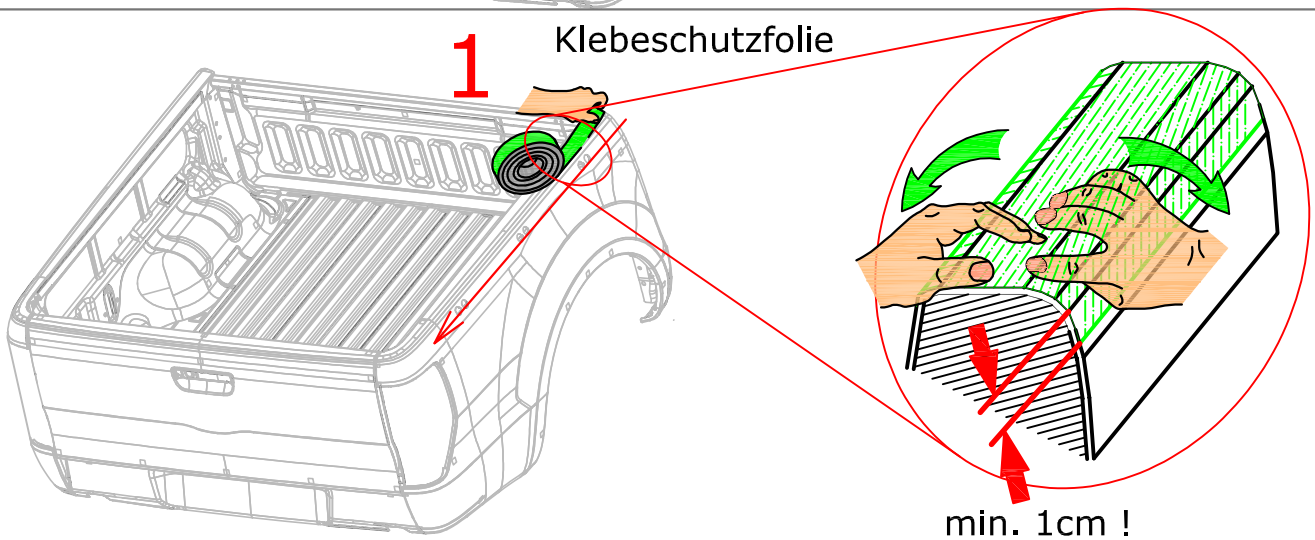

min. 1cm !

3

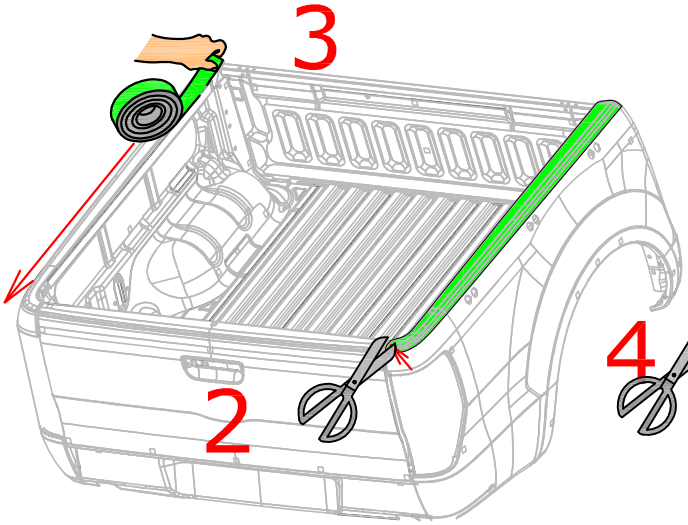

2

4

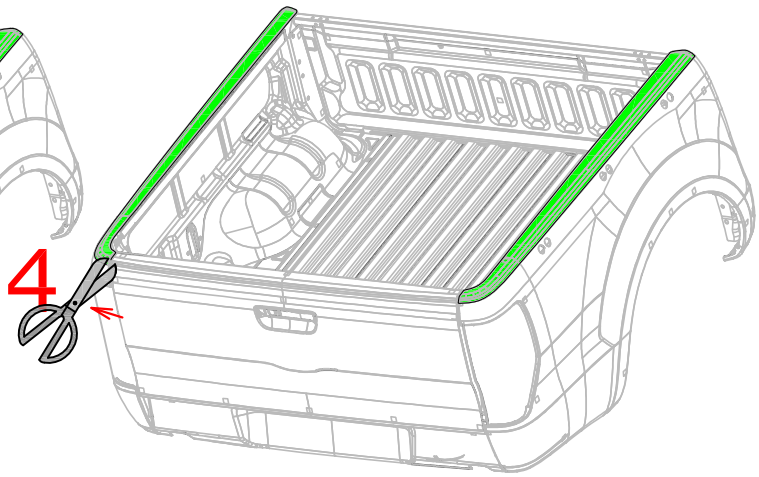

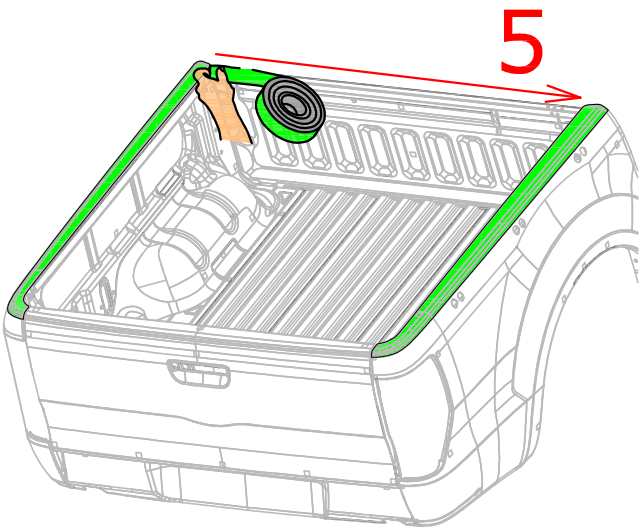

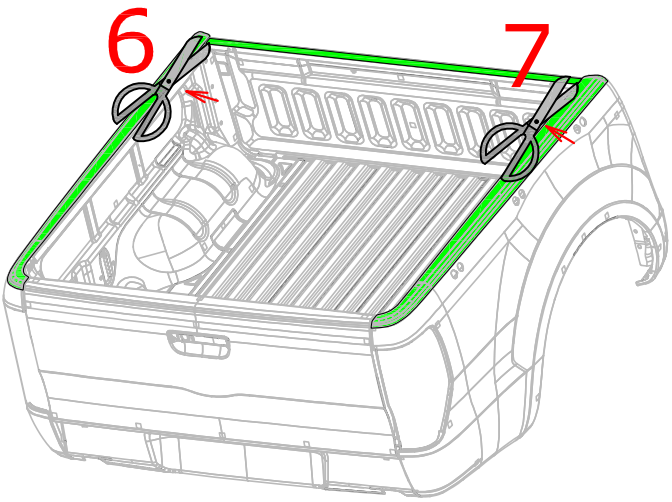

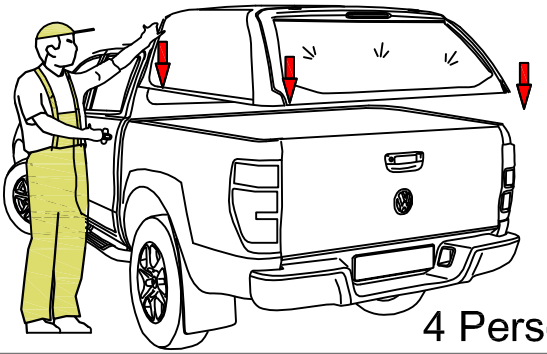

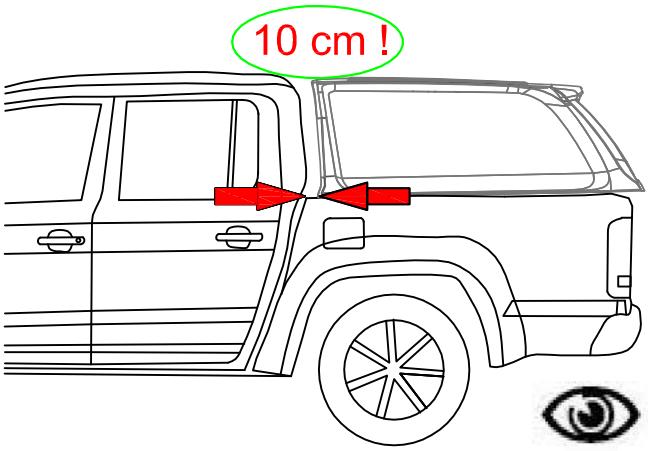

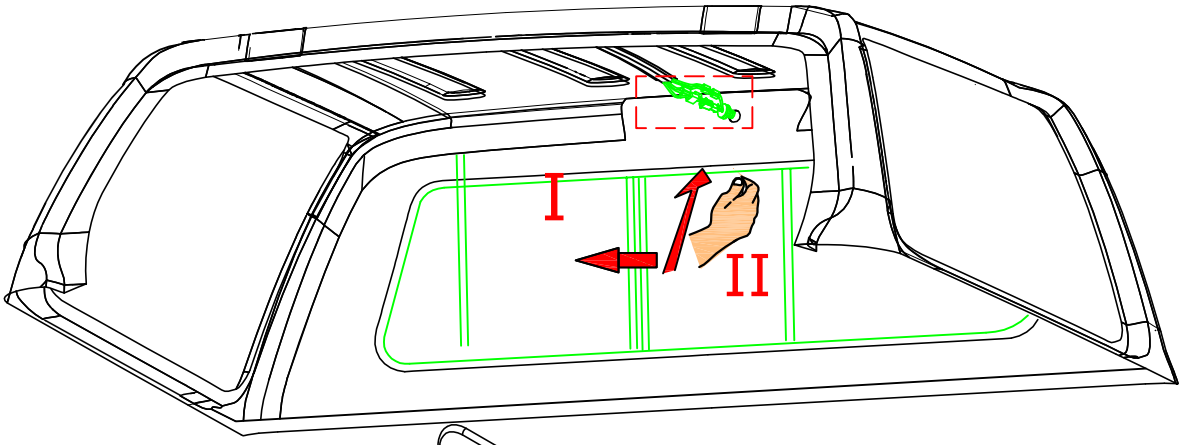

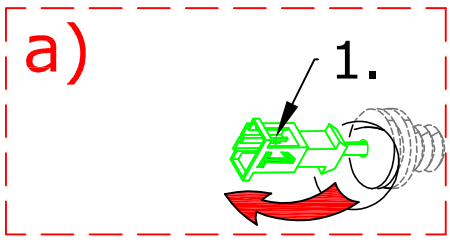

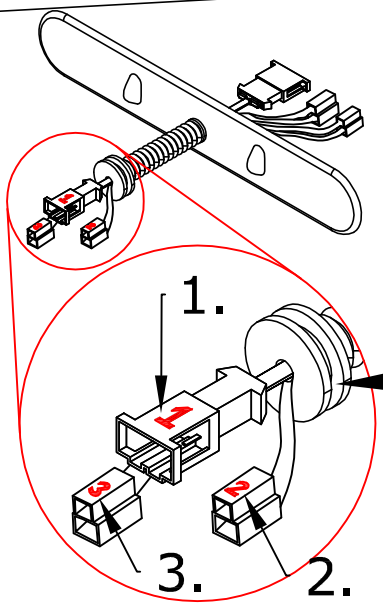

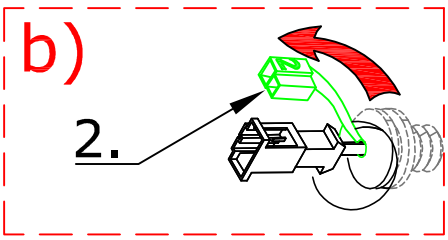

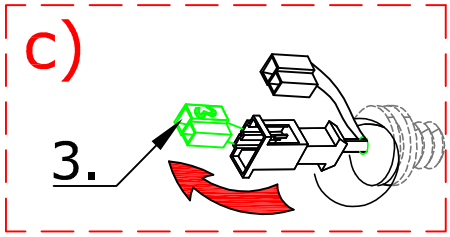

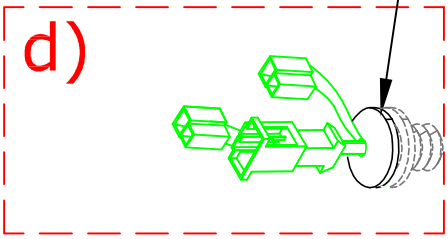

Montageanleitung >>Инструкция по установке >>

Installation instruction >> Instructions de montage >> Instruzioni di montaggio >> Instrucciones de montaje >> Montageanvising >> Instru ções de Montagem

Montageanleitung >>Инструкция по установке >>

Installation instruction >> Instructions de montage >> Instruzioni di montaggio >> Instrucciones de montaje >> Montageanvising >> Instru çöes de Montagem

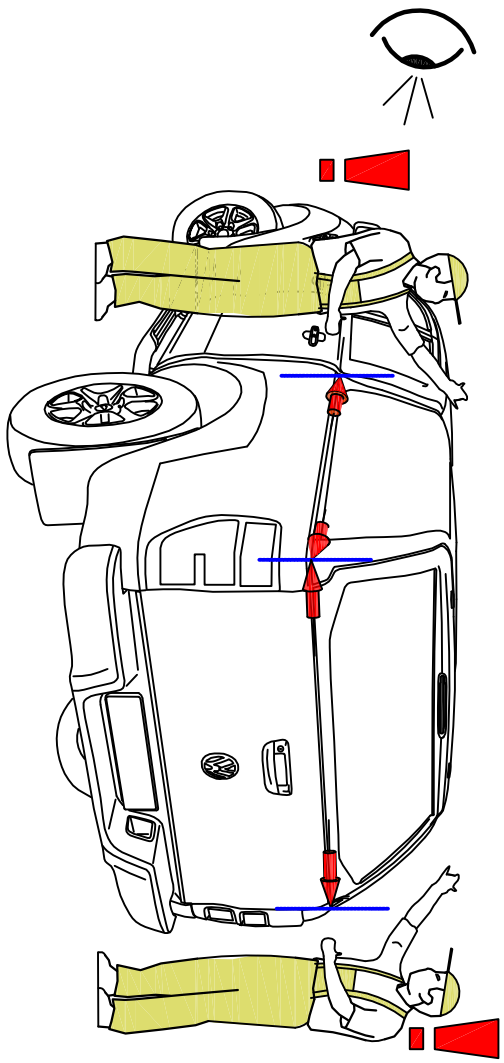

a)

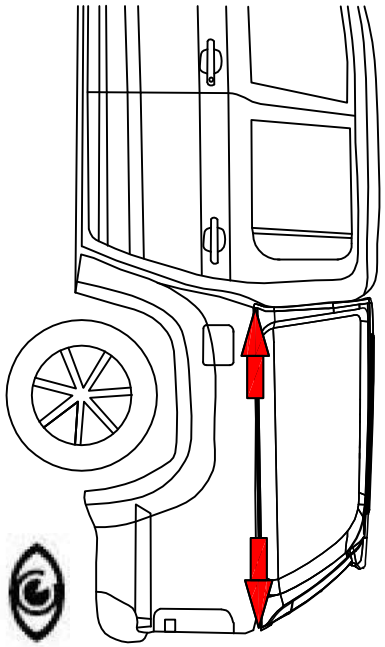

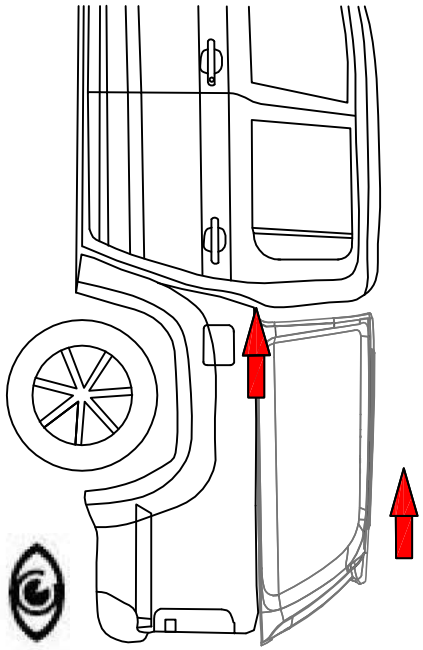

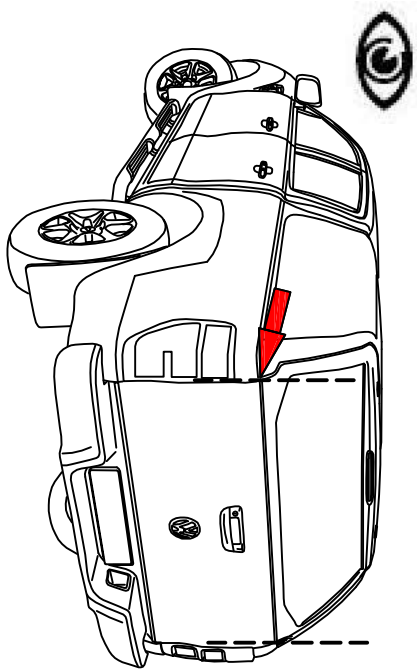

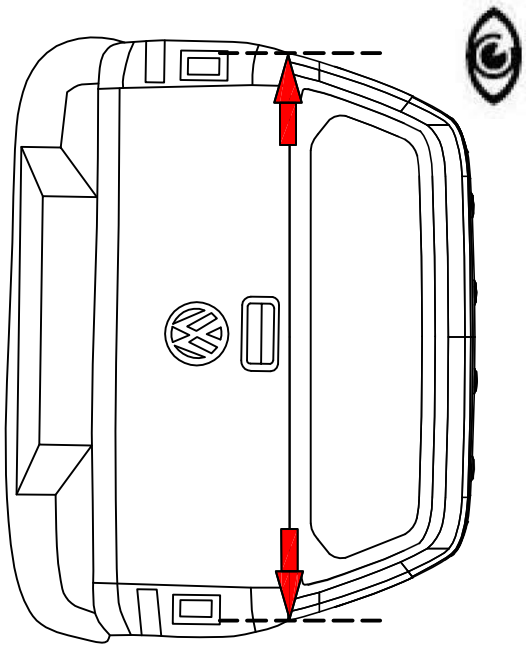

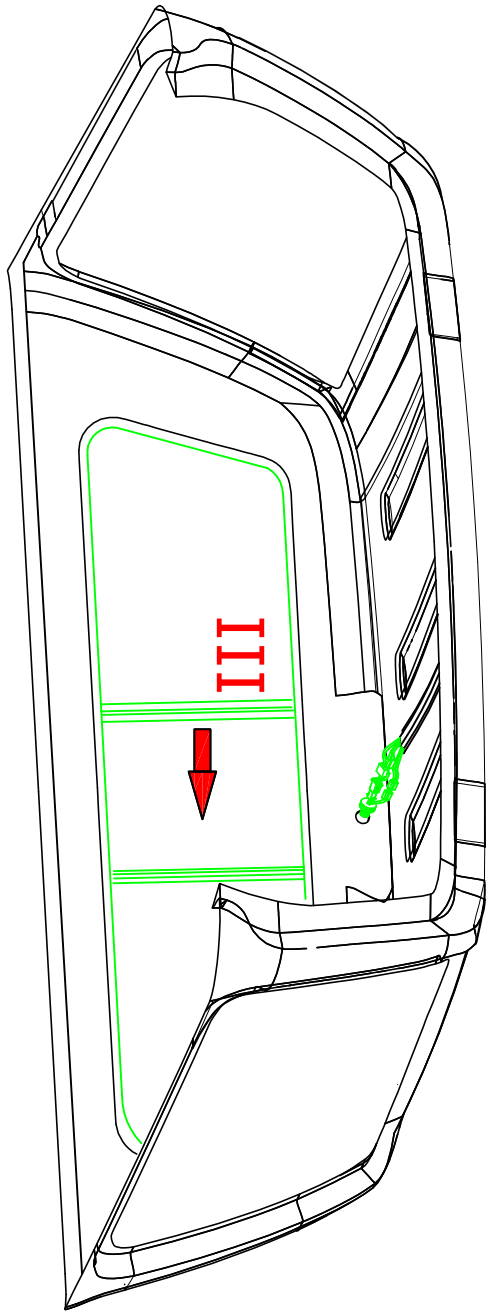

b)

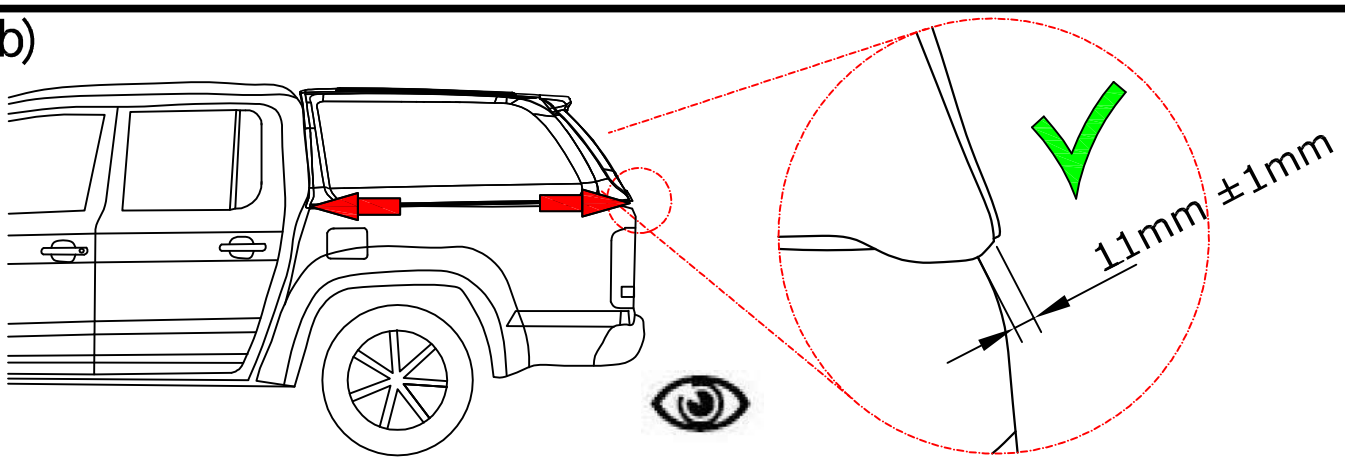

c)

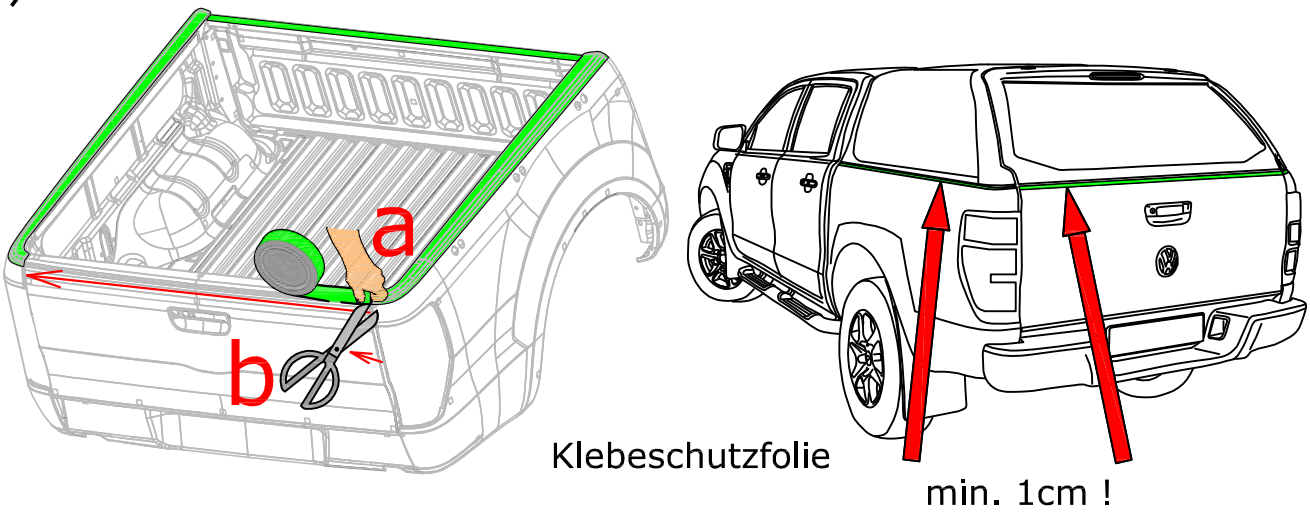

d)

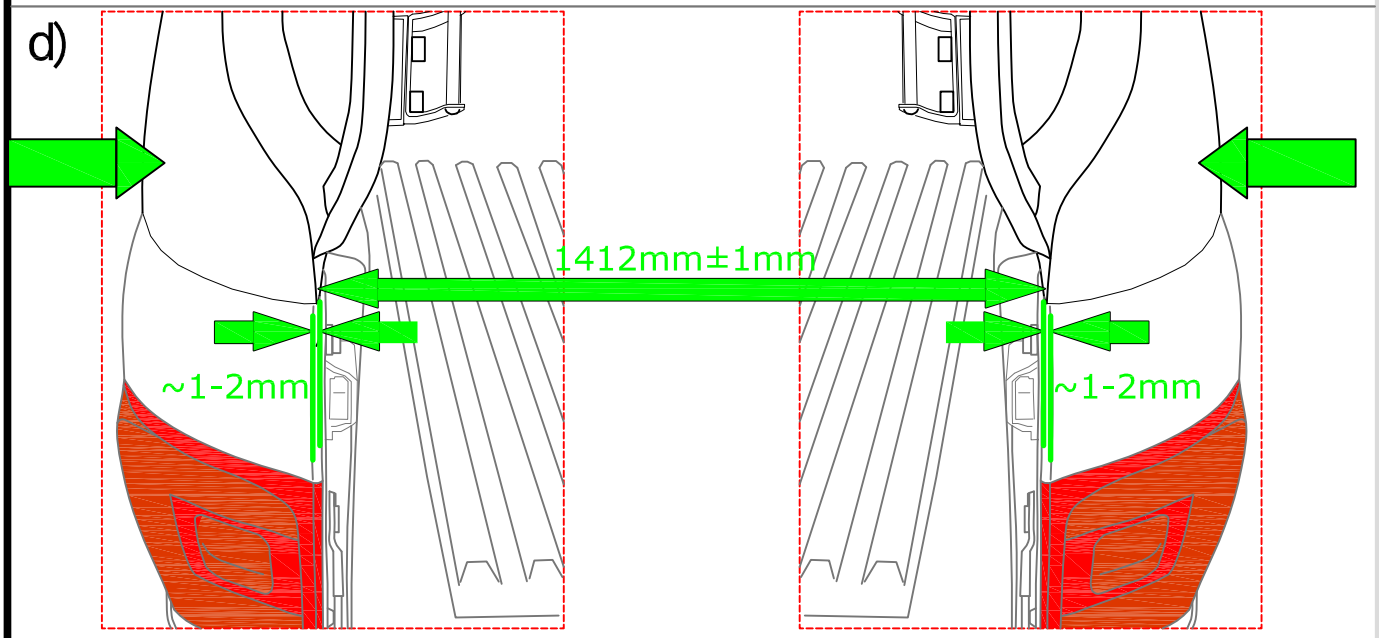

e)

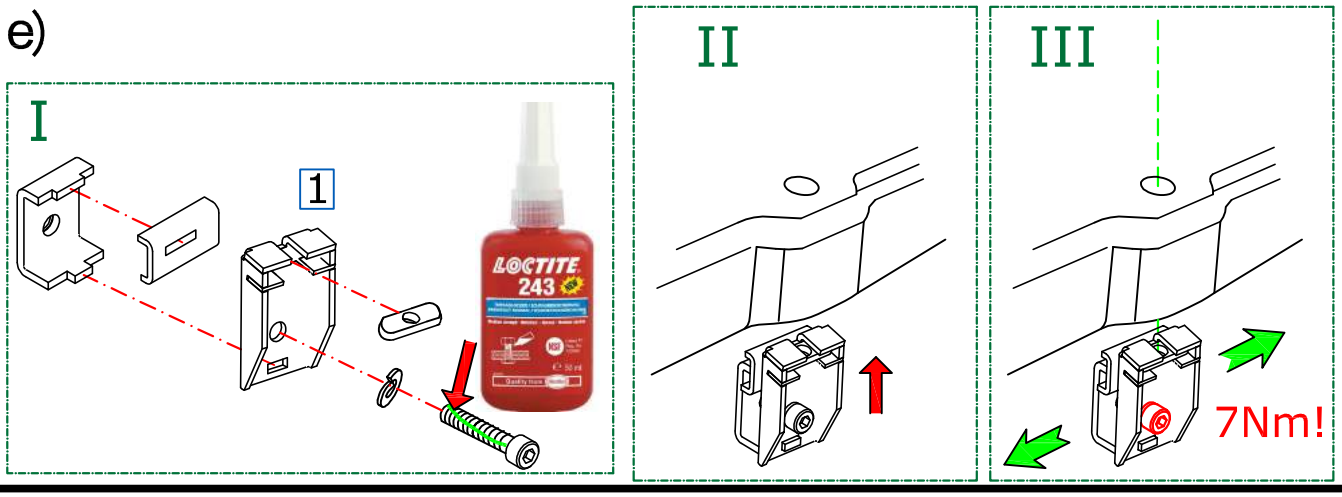

Montageanleitung >>Инструкция по установке >>

Installation instruction >> Instructions de montage >> Instruzioni di montaggio >> Instrucciones de montaje >> Montageanvising >> Instru ções de Montagem

f)

g)

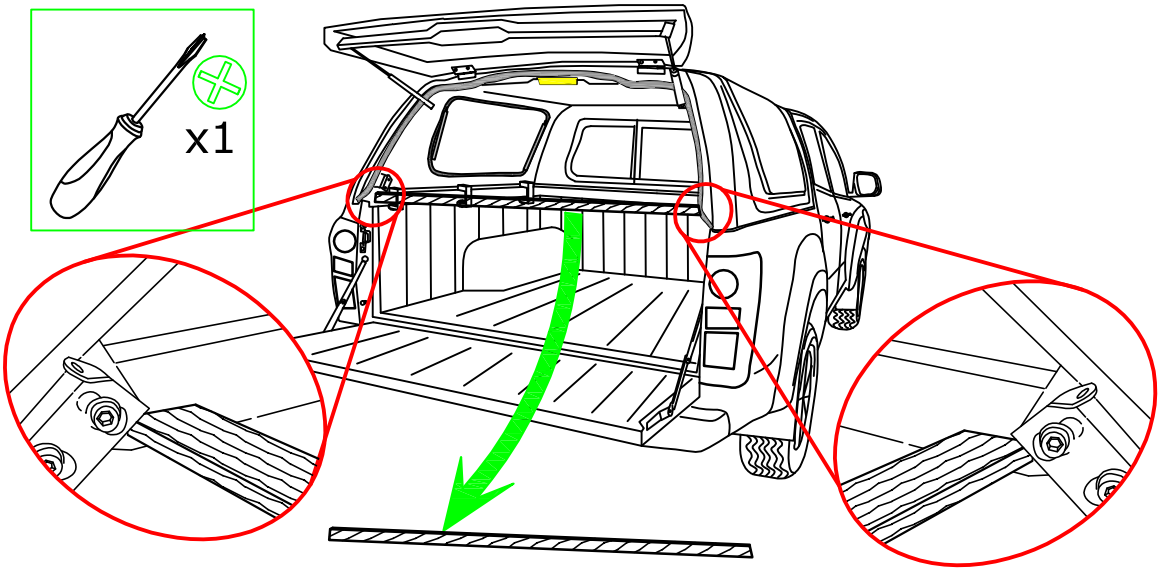

Please note that the rear window is already factory adjusted, but
it may be necessary to adjust the parts of the closure after installation on the car.

Bitte beachten Sie, dass die Heckscheibe werksseitig bereits voreingestellt ist, es unter Umständen für eine saubere Schließung aber nötig sein kann, die justierbaren Teile der Schließung und der Heckscheibe nachzustellen."

h) maintenance of the hardtop:

- during every maintenance vehicle inspection:

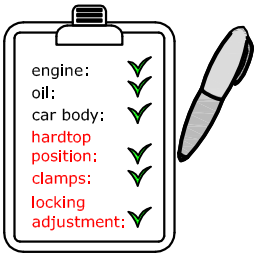

- max. maintenance interval: 30 000km

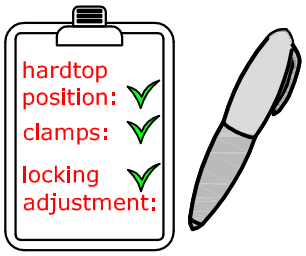

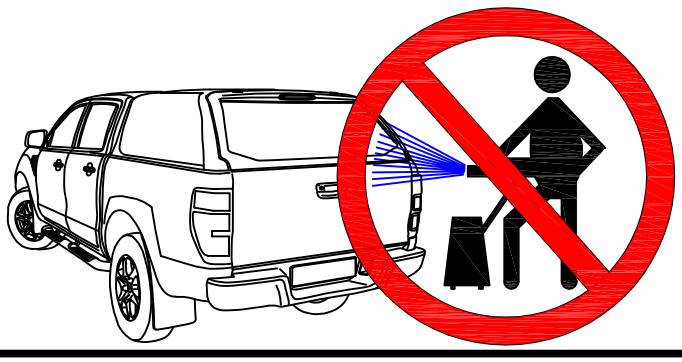

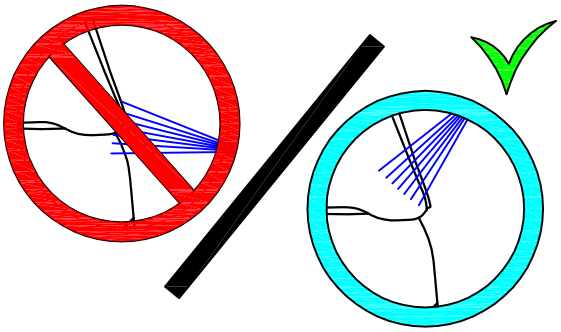

hardtop position: max. every 30 000km

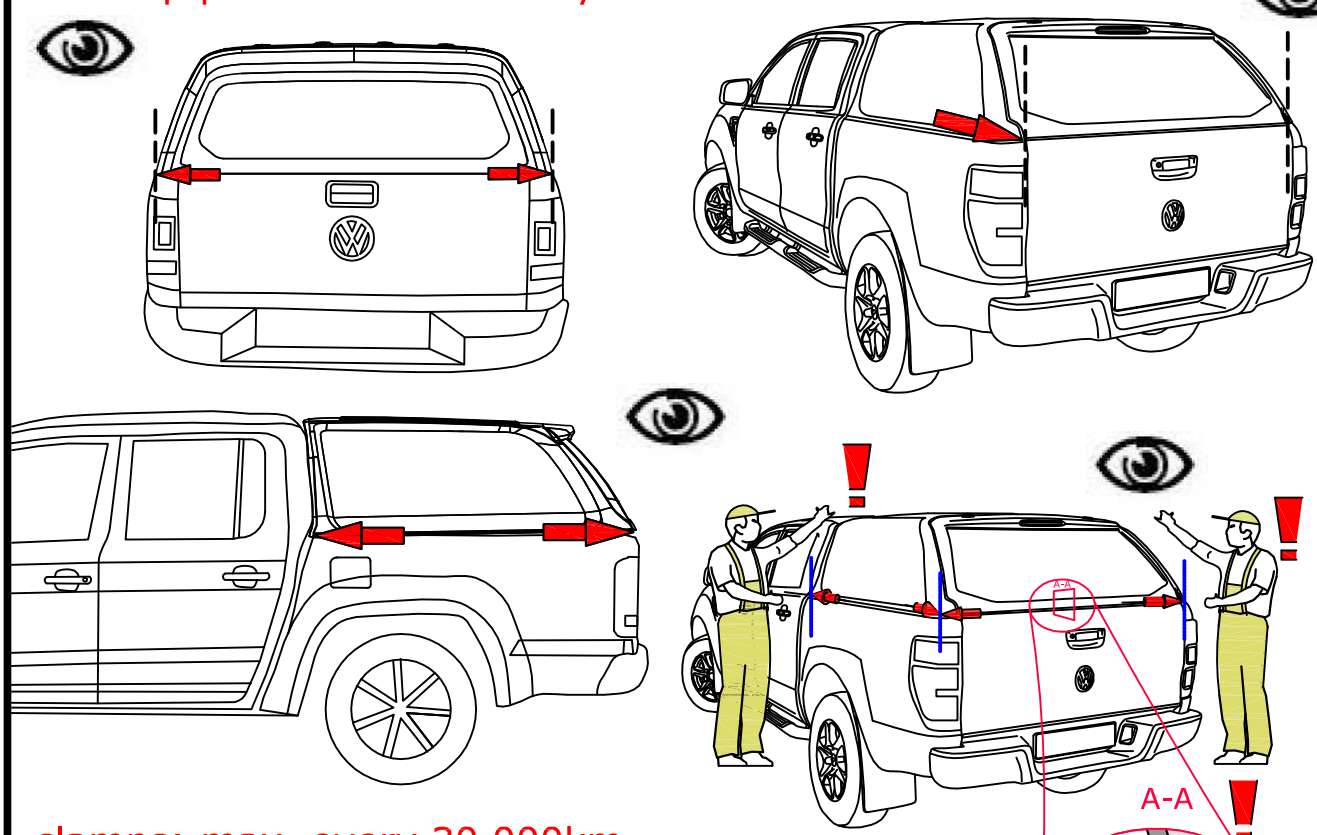

clamps: max. every 30 000km

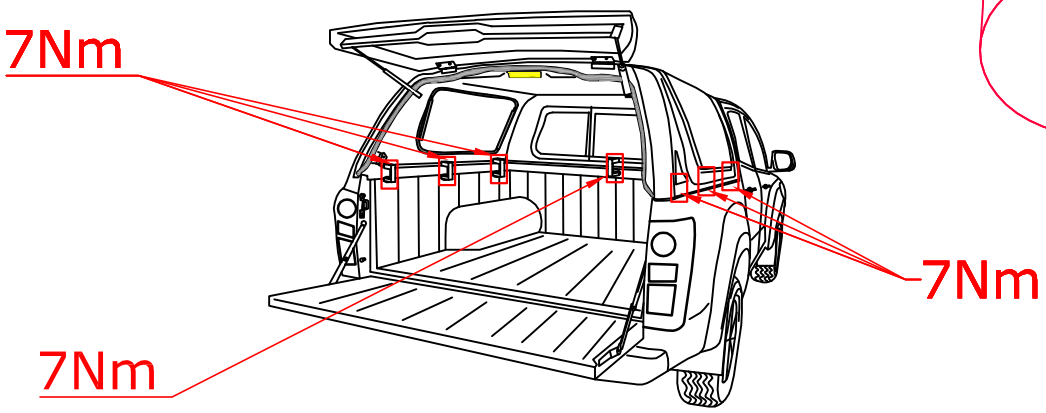

backdoor push button locking adjustment: max. every 30 000km

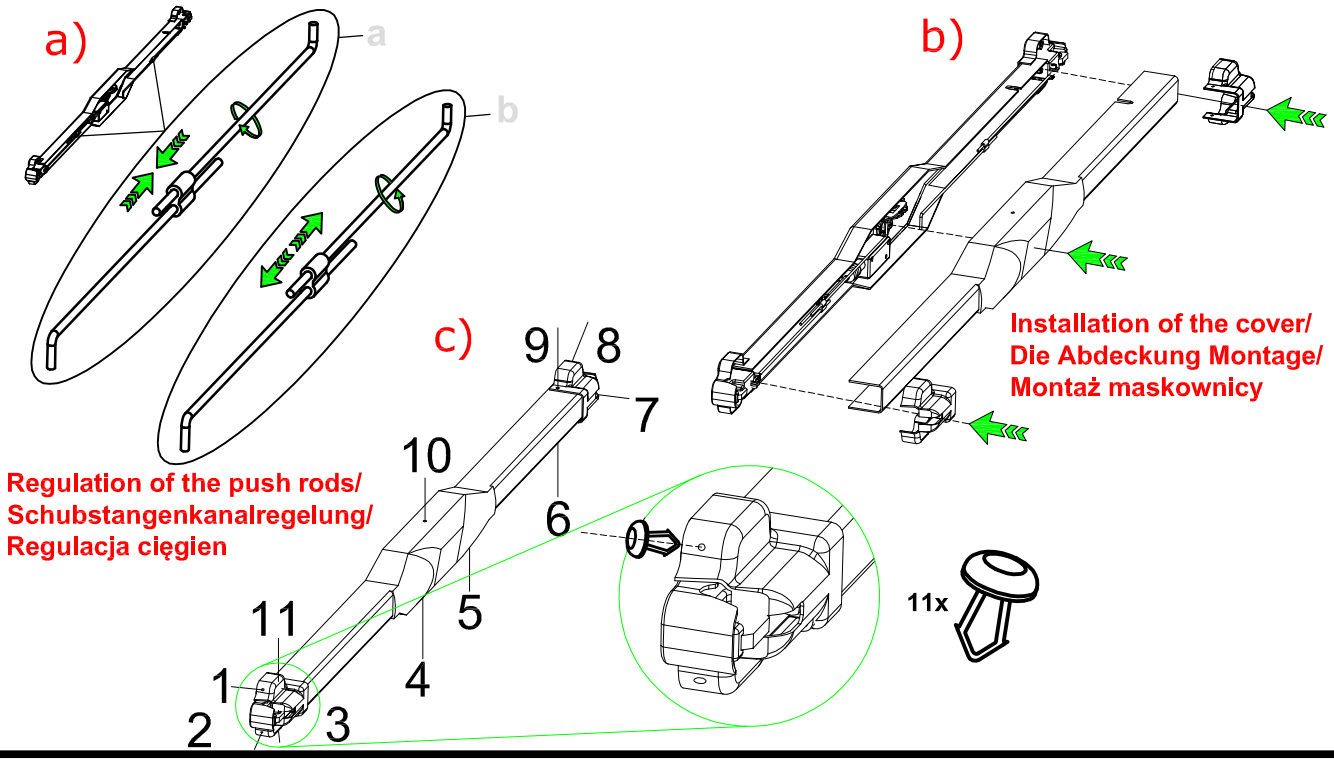

Montageanleitung >>Инструкция по установке >>

Installation instruction >> Instructions de montage >> Instruzioni di montaggio >> Instrucciones de montaje >> Montageanvising >> Instru ções de Montagem

door position adjustment: max. every 30 000km

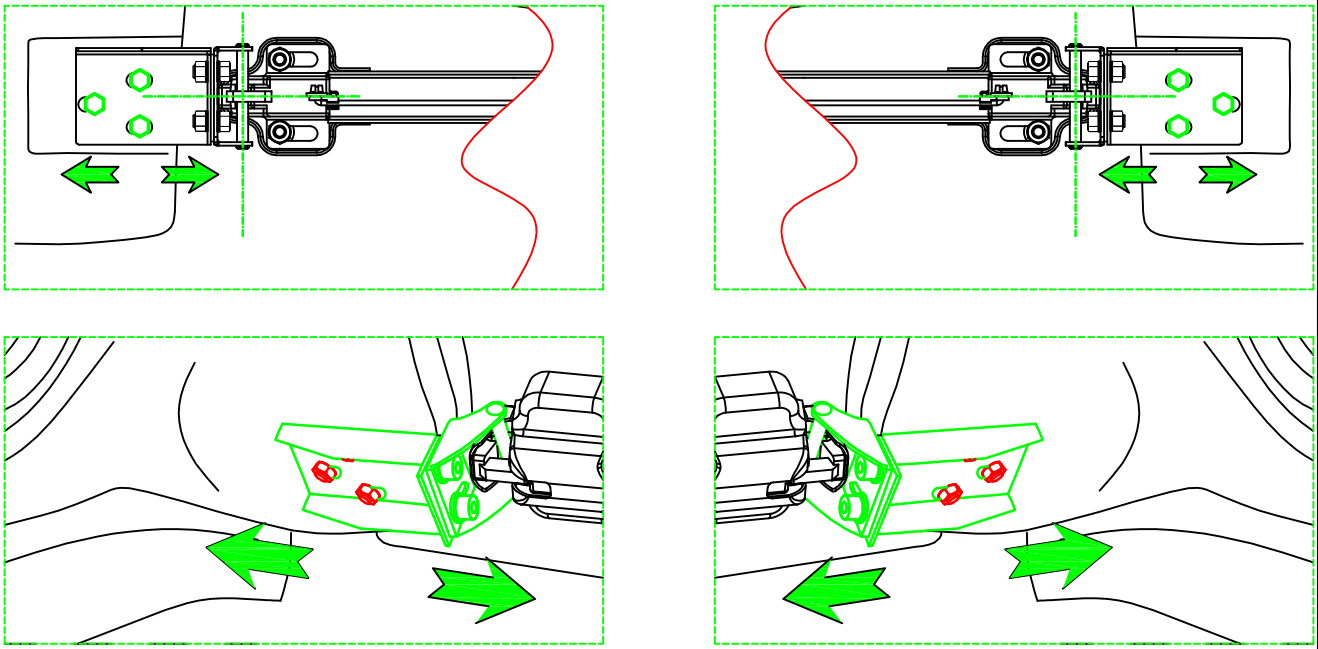

"left-right" adjustment of the halter

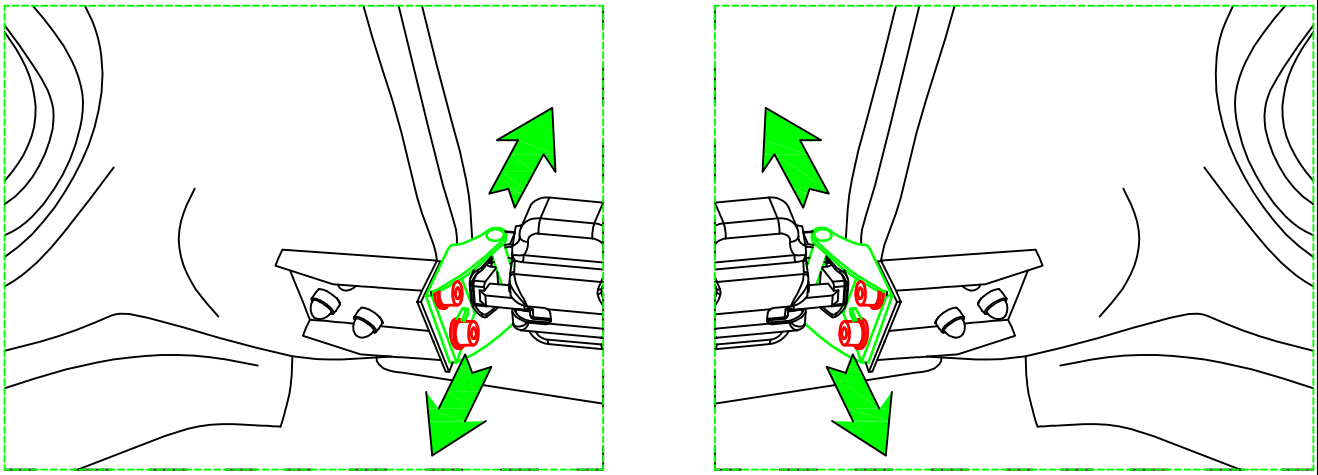

"inside-outside" adjustment of the halter

a)

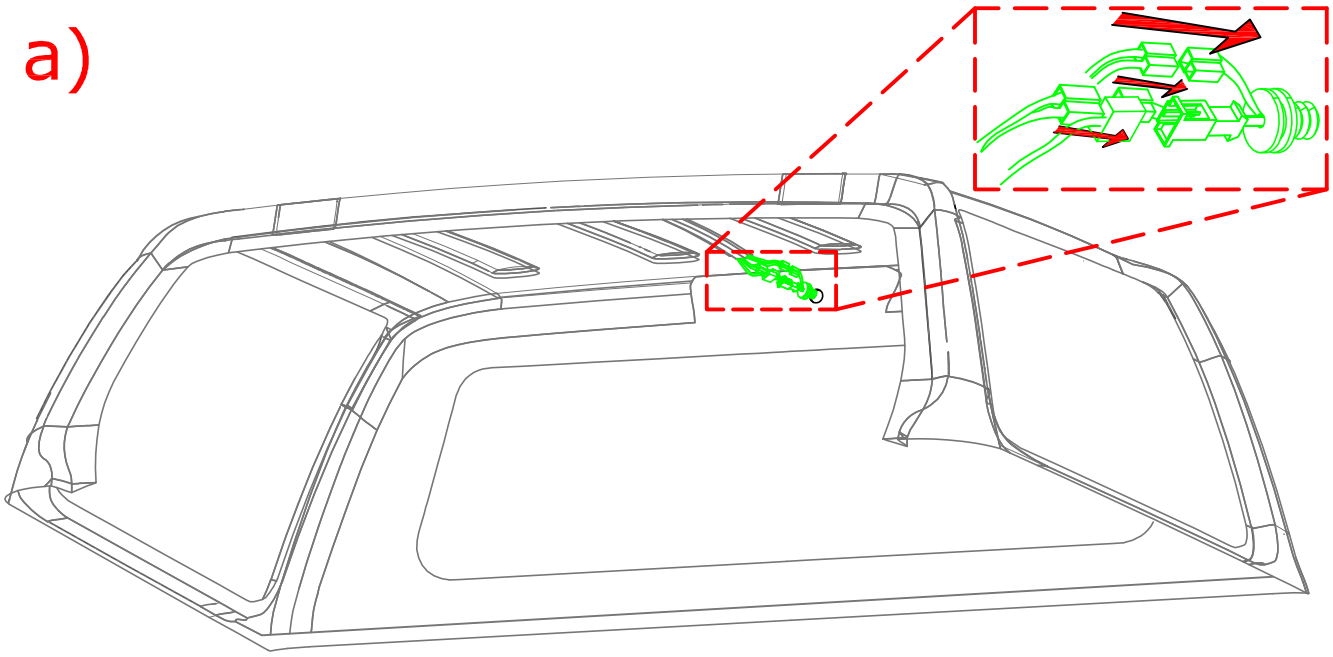

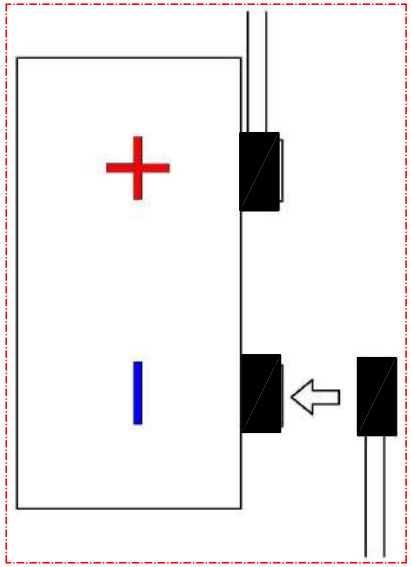

d)

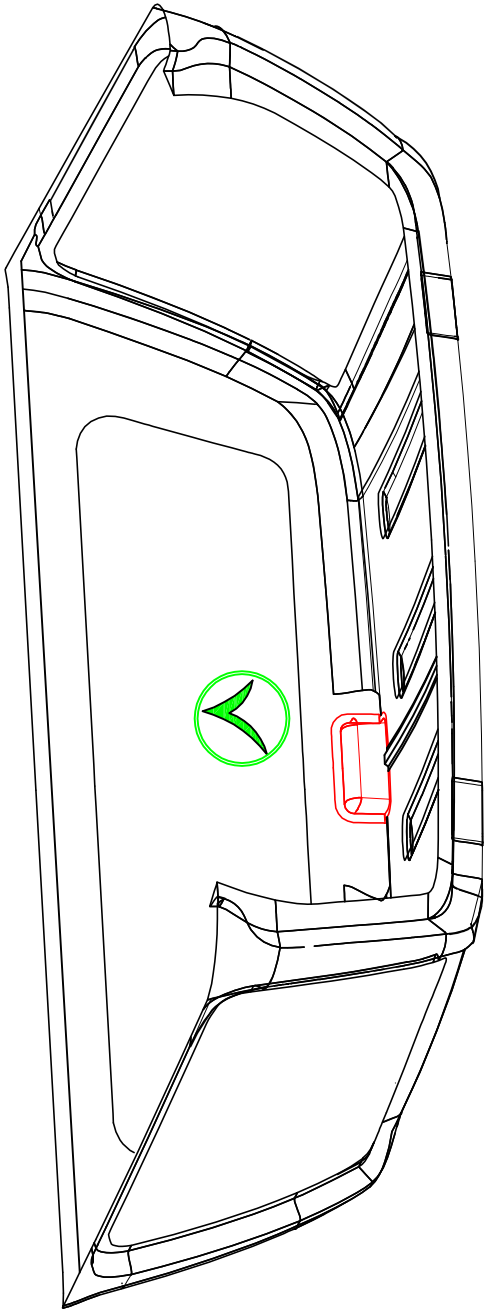

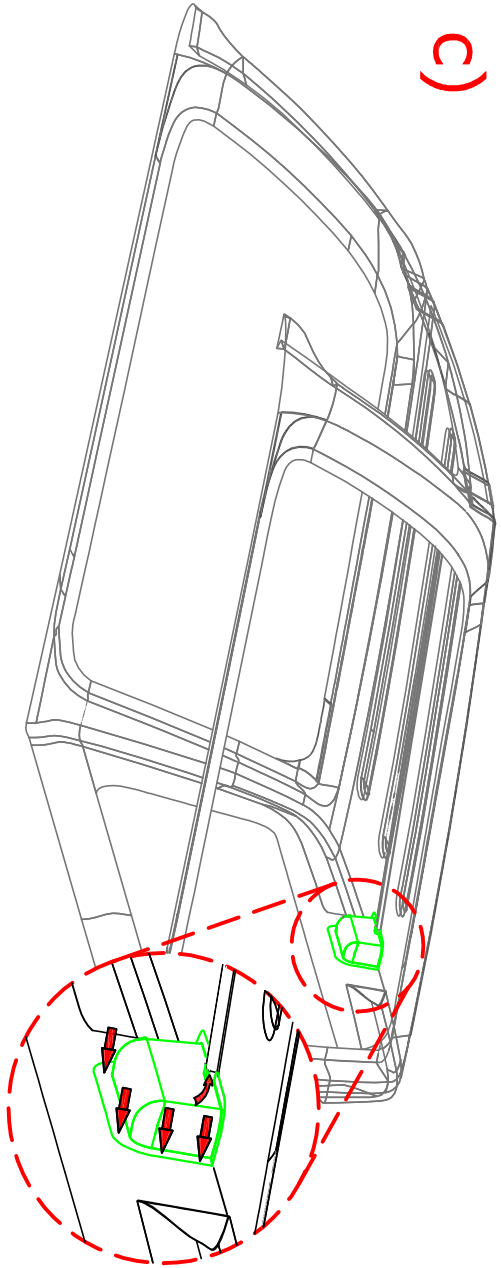

c)

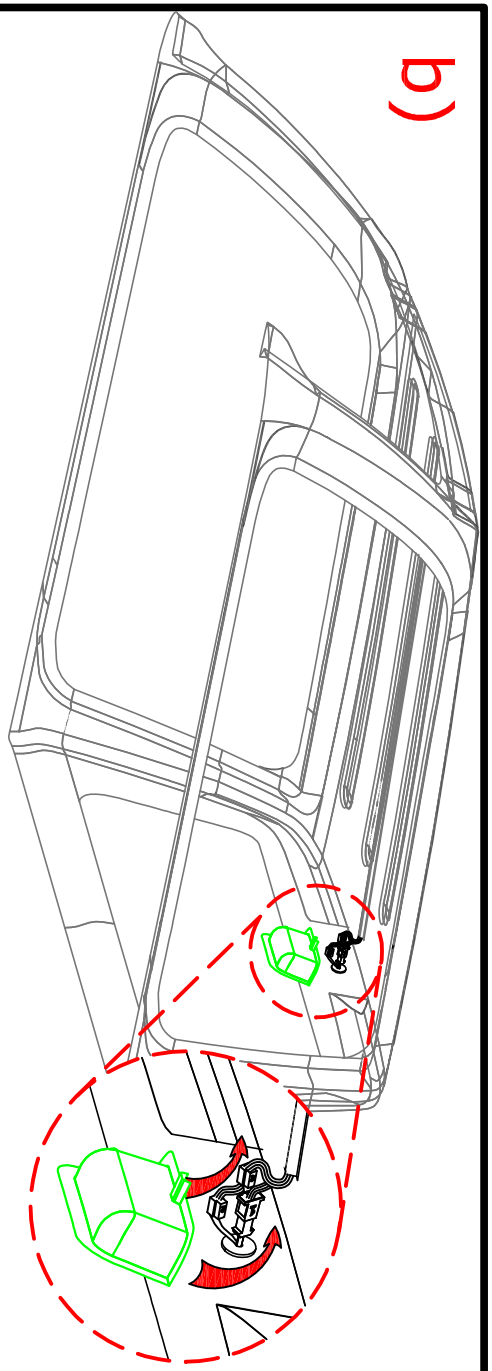

b)

Montageanleitung >>Инструкция по установке >>

Installation instruction >> Instructions de montage >> Instruzioni di montaggio >> Instrucciones de montaje >> Montageanvising >> Instru ções de Montagem

MANUELLE ENTRIEGELUNG / MANUAL UNLOCKING / OTWIERANIE KLUCZEM:

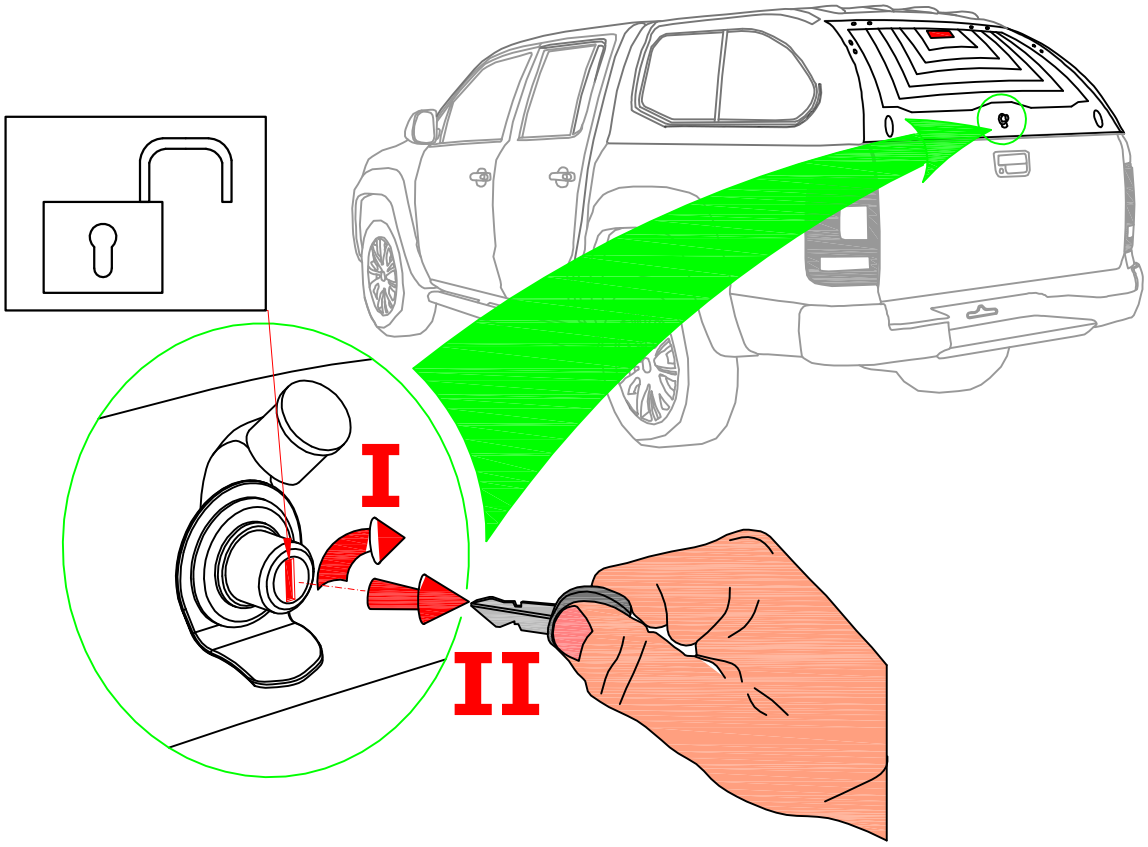

MANUELLE VERRIEGELUNG / MANUAL LOCKING / ZAMYKANIE KLUCZEM:

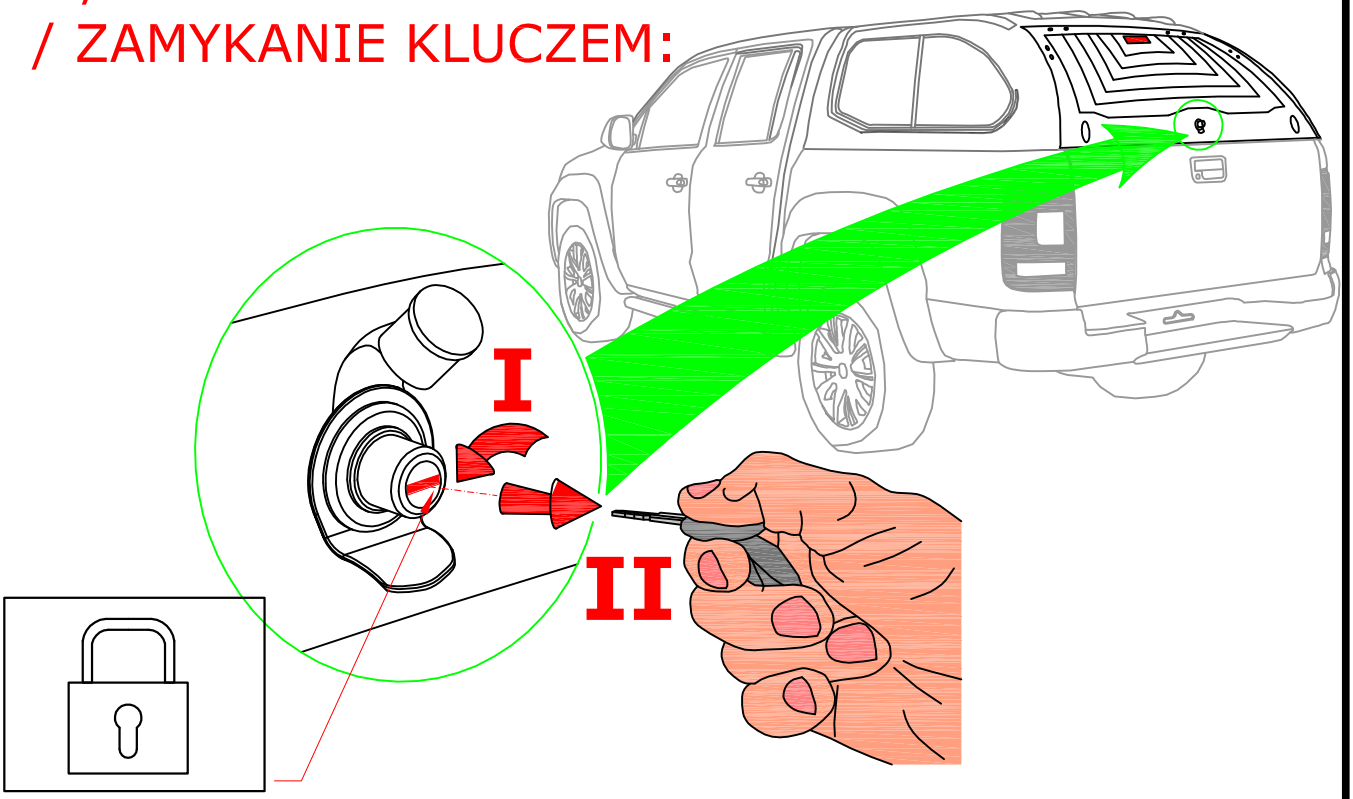

FERNENTRIEGELUNG / REMOTE CONTROL UNLOCKING / OTWIERANIE ZDALNE

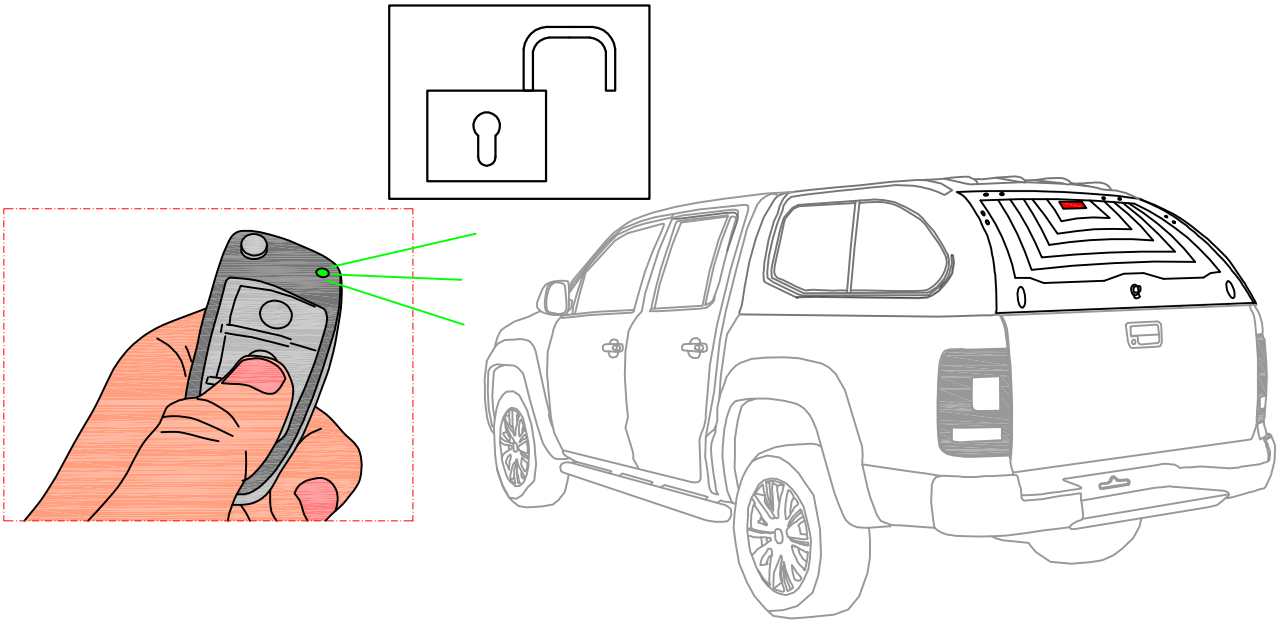

FERNVERRIEGELUNG / REMOTE CONTROL LOCKING / ZAMYKANIE ZDALNE

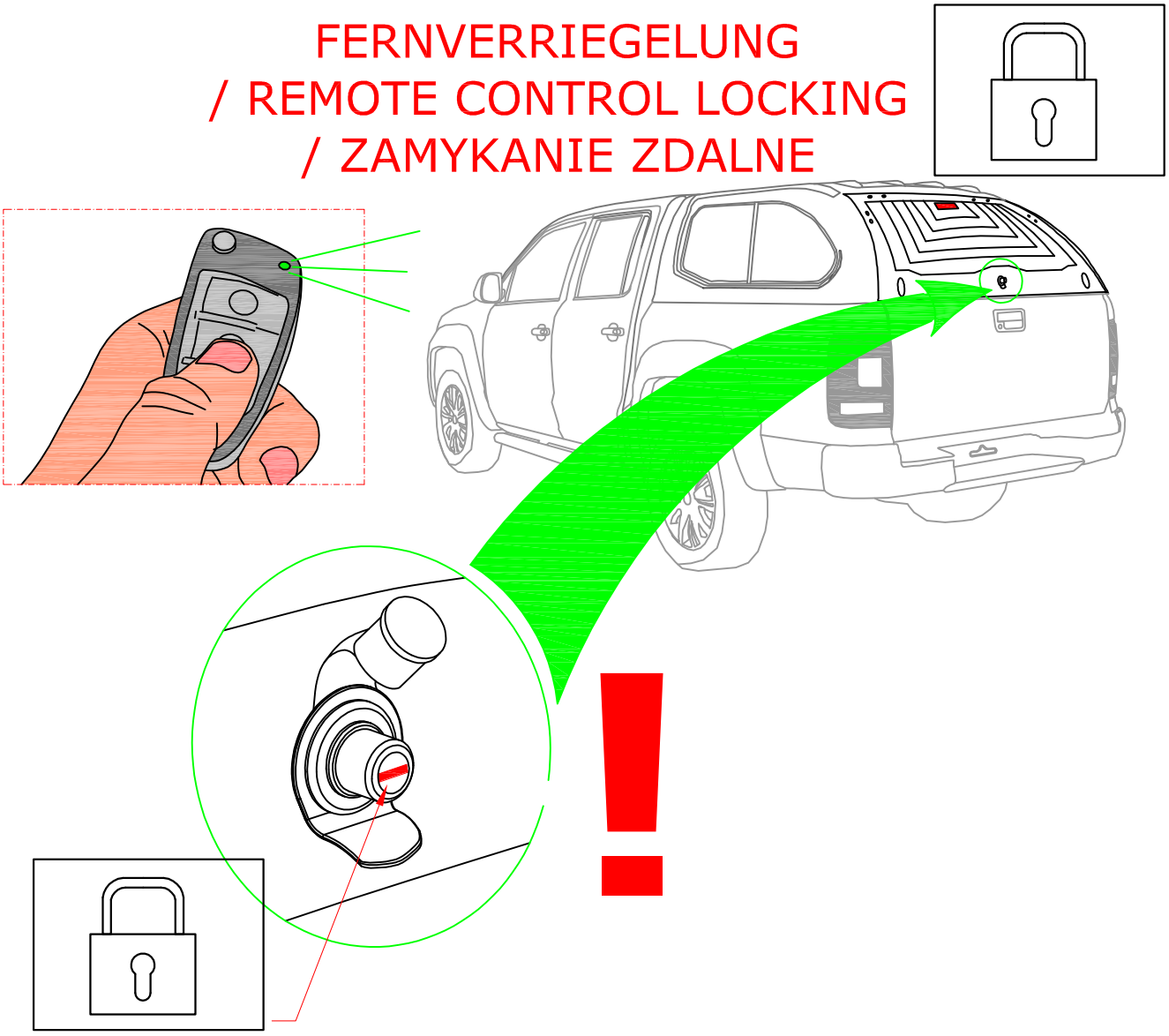

LINKE SEITENKLAPPE / LEFT SIDE DOOR / KLAPA BOCZNA LEWA

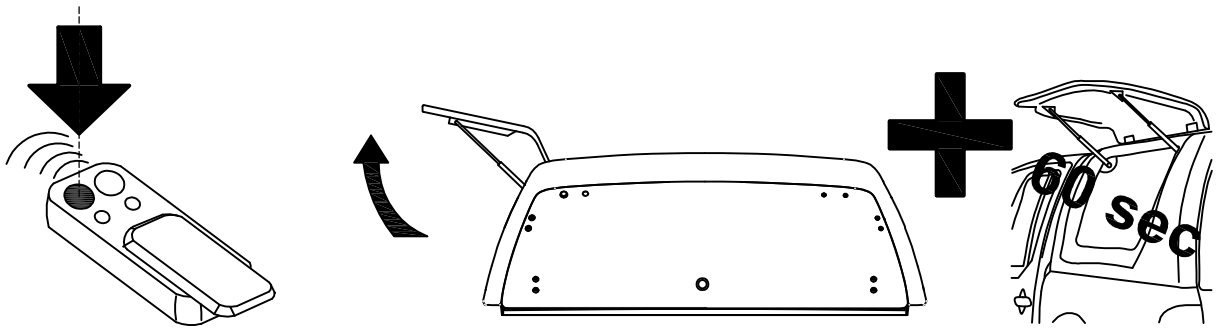

Beim oeffnen der Seitenklappe schaltet sich die Innenleuchte automatisch fuer 60 sekunden ein.
/ Press left remote controller button to open left side door and to turn on the internal light for 60 sec.
/ Przycisk ten otwiera lewą klapę boczną i jednocześnie załącza oświetlenie wewnątrz nadbudowy na 60 sek.

RECHTE SEITENKLAPPE / RIGHT SIDE DOOR / PRAWA KLAPA BOCZNA

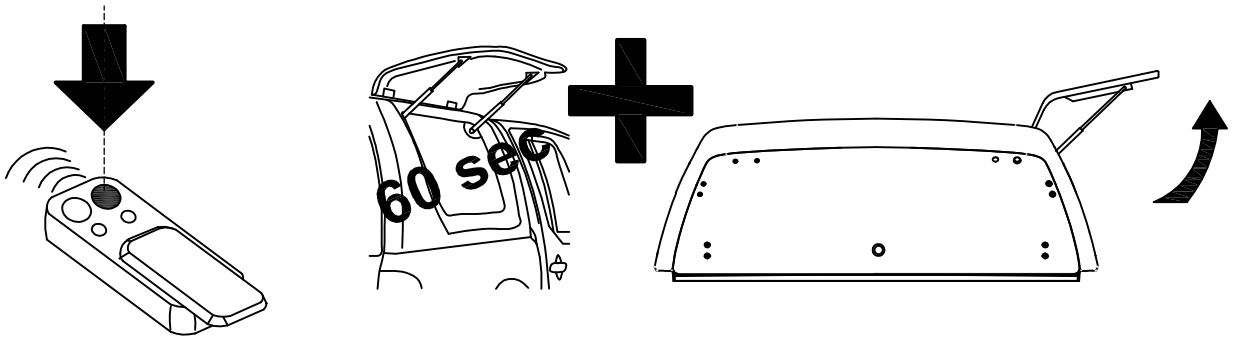

Beim oeffnen der Seitenklappe schaltet sich die Innenleuchte automatisch fuer 60 sekunden ein.
/ Press right remote controller button to open right side door and to turn on the internal light for 60 sec.
/ Przycisk ten otwiera prawą klapę boczną i jednocześnie załącza oświetlenie wewnątrz nadbudowy na ok 60 sek.

INNENLEUCHTE / INTERNAL LIGHT / LAMPKA WEWNĘTRZNA

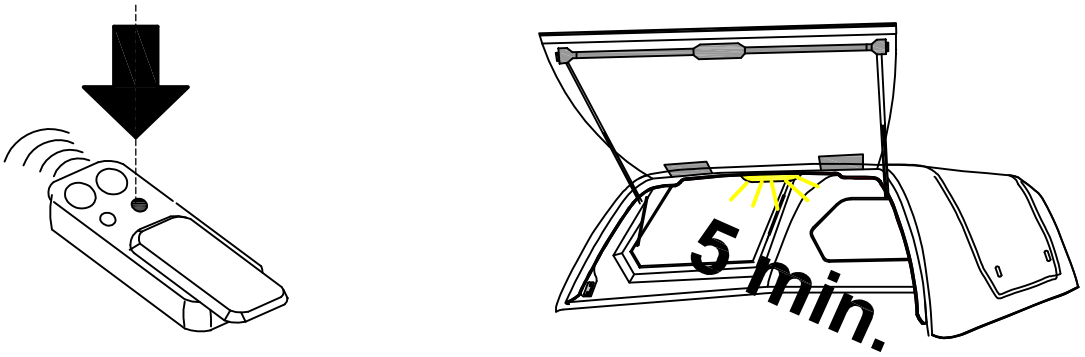

Innenleuchte einschalten fuer 5 min.
/ The internal light could be turned on for 5min by pressing this button on remote controller.
/ Lampkę wewnętrzną można włączyć pilotem na ok 5 min.

Pflegeanleitung >>

Sehr geehrter Kunde,
wir freuen uns, dass Sie sich für ein Produkt aus unserem Hause entschieden haben und danken Ihnen für das Vertrauen, das Sie unserem Unternehmen entgegen bringen. Unsere Produkte garantieren den höchsten Qualitätsstandard in jeder Produktionsphase und wir richten unsere Qualität nach den strengen Anforderungen der gültigen Normen. Wir bemühen uns um eine lange Kundenzufriedenheit aufrecht zu halten und um eine einwandfreie Funktionalität der verkauften Produkte zu gewährleisten.

Unser Ziel ist anhaltend hohe Qualitätsniveau mit breit aufgestellter Unterstützung von Kunden sicherstellen. Um dieses Ziel zu erreichen, empfehlen wir den Kunden eine regelmäßige und gründliche Pflege und Konservierung. Eine korrekte Pflege, Wartung und Behandlung sorgt für eine verlängerte Lebensdauer des Produkts.

Die erste Voraussetzung für eine lange und problemlose Nutzung des Hardtops ist eine richtig durchgeführte Hardtopsmontage bei einem professionellen Marken-Vertragshändler. Es wird empfohlen die Wartungen des Hardtops zusammen mit den Inspektionen des Fahrzeuges bei dem Vertragshändler (autoresierter Werkstatt) machen zu lassen. Es ist wichtig dabei zu beachten, dass die Pflege und Konservierung des Hardtops nicht weniger als die Pflege und Konservierung des Pickups durchgeführt werden soll, gemäß den Vorgaben des Fahrzeugherstellers.

Alle Vorschriften bzw. Bestimmungen auf den Einsatz von Reinigungs- und Pflegemitteln entsprechen den Vorschriften in der Fahrzeugpflege-Anleitung. Zur sachgerechten Verwendung gehört auch die Kenntnis dieser Pflegeanleitung.

Grundsatzempfehlungen:

1. Der Lack Ihres Hardtops ist Umwelteinflüssen ausgesetzt also das Hardtop regelmäßig waschen.

2. Reinigung und Pflege des Hardtops nur nach Vorgaben des Herstellers durchfuhren.

3. Bei Handwäsche die zulässige Reinigungsmittel und Reinigungsmethoden verwenden. Wählen Sie umweltfreundliche Reinigung Versorgungsmaterialien um die Umwelt zu schützen.

4. Teerflecken und hartnäckiger Verschmutzung nicht mit harten Gegenständen entfernen. Vogelkot, tote Insekten, Baumharz, Blütenstaub u. ä. sofort abwaschen, da sie aggressive Bestandteile enthalten, die Lackschäden verursachen können.

5. Polieren ist nur dann erforderlich, wenn die Lackierung matt und unansehnlich geworden ist oder sich Ablagerungen gebildet haben (betrifft die hochglänzende Lacke)

6. Bei Benutzung von Waschanlagen die Anweisungen der Waschanlagenbetreiber befolgen. Antenne und außen am Fahrzeug montiertes Zubehör entfernen.

7. Die Schlösser sind werkseitig mit einem hochwertigen Schließzylinderfett geschmiert und soll nicht zusätzlich eingefettet werden.

8. Bei jeder Fahrzeuginspektion die Montageklammern kontrollieren und falls das nötig wird, mit Drehmomentschlüssel (7 NM) nachziehen.

D **ACHTUNG!**

Etwaige Gewährleistungsansprüche bzw. Schadenersatzansprüche aller Art können von uns nur bei einer ordnungsgemäßen und der Anleitung entsprechenden Montage in einer Fachwerkstatt berücksichtigt werden. Wir weisen ausdrücklich daraufhin hin, dass eine unsachgemäße und nicht in einer Fachwerkstatt durchgeführte Montage einen Verzicht auf die Geltendmachung jeglicher Art insbesondere, auch aus dem Titel des Produkthaftpflichtrechtes bewirkt. Für die Befestigung sind ausschließlich die beiliegenden Befestigungsteile zu verwenden.

DR.HÖHN
Die Formel für Fahrvergnügen
Dr. Höhn GmbH
Künzelsauer Str. 13
74653 Ingelfingen
Germany
Tel: +49(0)7940 / 92 02 0
Fax: +49(0)7940 / 92 02 45
www.hoehn.de
Email: roadranger@hoehn.de

MKT Car-Technik
MKT Car-Technik Sp. z o.o.
ul. Spokojna 5
14-100 Ostróda
Poland
Telefon: +48 89-646-13-23
Fax: +48 89-646-13-24
Email: info.mkt@hoehn.pl

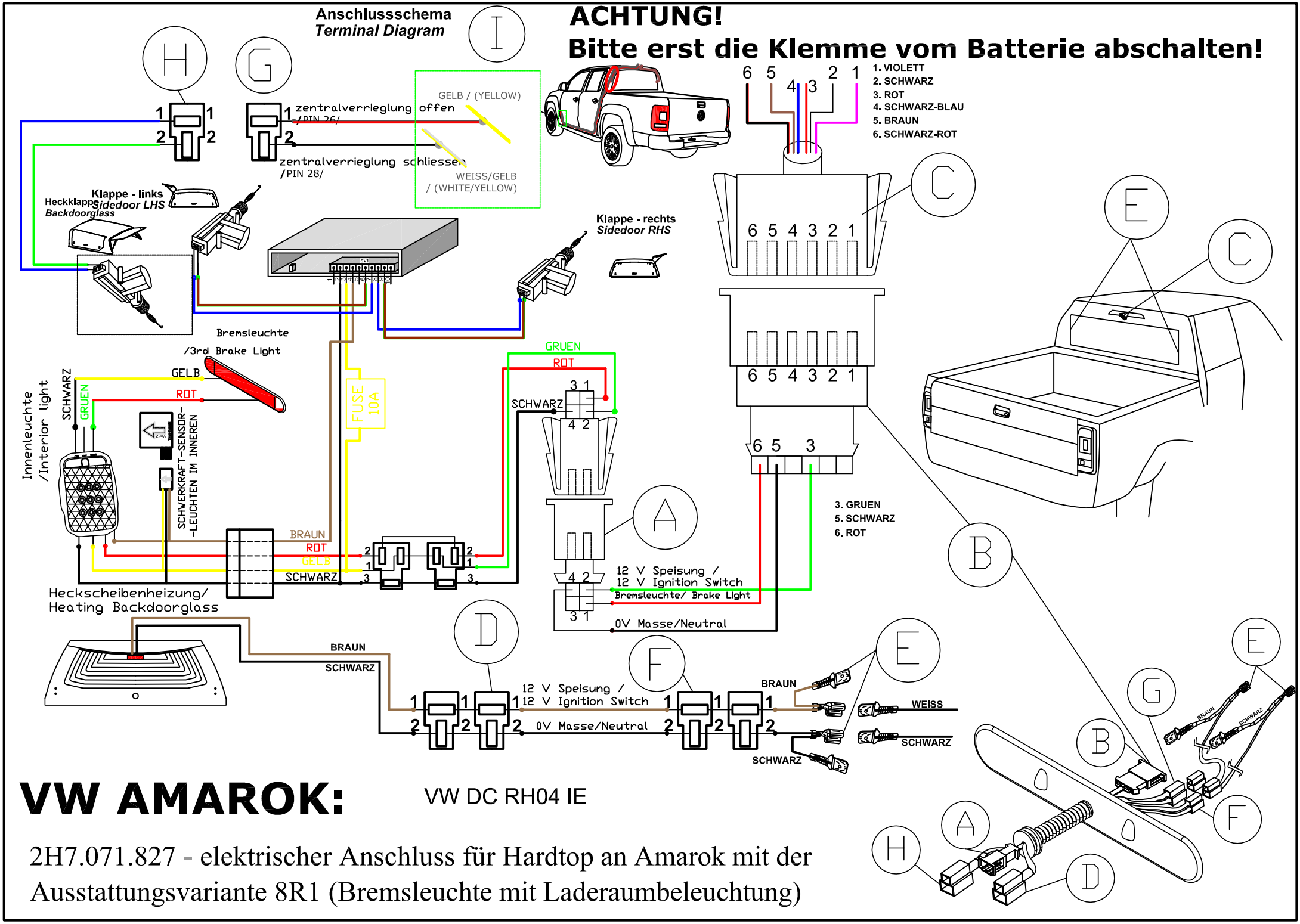

VW AMAROK:

VW DC RH04 IE

2H7.071.827 - elektrischer Anschluss für Hardtop an Amarok mit der Ausstattungsvariante 8R1 (Bremsleuchte mit Laderaumbeleuchtung)