ROAD RANGER®

IM-SV-062-14-W_A

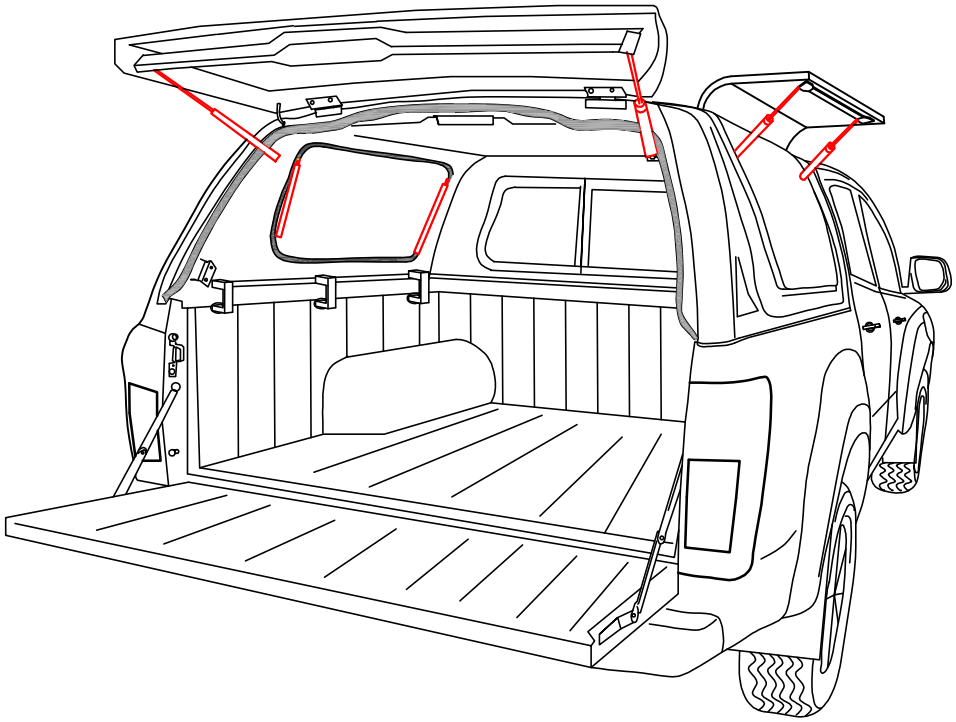

ET: 200001 610025
200004 610027
200005 610029
200008 610030
200009 610032
610001 610033
610002 610039
610003 610041
610004 610043
610005 610046
610006 610047
610014 610049
610015 610050
610016 610053
610023

RU Внимательно прочитайте данную инструкцию, до того, как начнете установку. Гарантийные обязательства выполняются только при условии произведения установки на СТО Вашего официального дилера.
Инструкция описывает установку различных моделей хардтопов. Рисунки хардтопов представленные в данной инструкции могут отличатся от внешнего вида Вашей модели.

D Bitte sehen Sie diese Einbau-Anleitung gründlich durch, bevor Sie mit der Montage anfangen. Garantie wird nur gewährt, wenn die Montage von einer Fach-werkstatt ausgeführt worden ist. Änderungen hinsichtlich Ausstattung, Konstruktion, Abbildungen und Text vorbehalten.

GB Read this mounting manual carefully, before you start the installation. Warranty is guaranted only when installation is done by your dealer´s garage. Modification related to design, construction, illustrations and text are reserved.

F Lisez cette notice de montage soigneusement avant l'illustration. Une garantie est seulement délivrée si l'installation a été executé par un commercant. Sous réserve de modiifications de projet, construction, illustrations et texte.

H Szerelés elött alaposan tekintse át a szerelési útmutatót. Garanciát csak abban az esetben vállalunk, ha a felépítmény felhelyezése szakmühelyben történik.
A változtatás jogát a külsö, a szerkezet, a képek és a szöveg terén fenntartjuk!

P Leia este manual de montagem cuidadosamente, antes de iniciar a instalação. A garantia só é considerada apenas quando a montagem for efectuada por uma oficina especializada.
Com reserva de modificações relacionadas com design, construção, ilustrações e texto.

MKT Car-Technik
MKT Car-Technik Sp. z o.o.
ul. Spokojna 5
14-100 Ostróda
Poland
Telefon: +48 89-646-13-23
Fax: +48 89-646-13-24
Email: info.mkt@hoehn.pl

DR.HÖHN
Die Formel für Fahrvergnügen
Dr. Höhn GmbH
Künzelsauer Str. 13
74653 Ingelfingen
Germany
Telefon : +49 7940 9202 41
Fax : +49 7940 9202 45
www.hoehn.de
Email: roadranger@hoehn.pl

I Si prega di prendere attentamente visione delle presenti istruzioni di montaggeo prima di prozedere all´installazione dell´hardtop. La garanzia è valida solamente se il montagio è stato eseguito da un´officina autorizzata.
Con riserva di modifiche relative alla dotazione, costruzione, immagini e testo.

E Lea por tanto con atención este manual (folleto) antes de que la instalación comienza. Garantía es válida solamente si la instalación de este producto fue instalada por mendio de una distribuidora autorizada.
Cambios en proyecto,construcción,retrato y texto son prohibidos.

S Läs noggrant igenom denna monteringsanvisning innan du börjar Installationsarbeitet. Garanlin gäller endast dá installationen är utförd av en auktorisered verkstad eller är fackmannamässigt utförd.
Med reservation för modifieringar gällande design, konstruktion,illustrationer och text.

PL Prosimy zapoznać się z instrukcją przed rozpoczęciem instalacji nadbudowy. Gwarancja zostanie uznana tylko wtedy gdy instalacja zostanie wykonana przez autoryzowanego dealera. Jakakolwiek zmiana wyglądu, konstrukcji, ilustracji lub tekstu jest zabroniona.

Montageanleitung >>Инструкция по установке >>

Installation instruction >> Instructions de montage >> Instruzioni di montaggio >> Instrucciones de montaje >> Montageanvising >> Instru ções de Montagem

Montageanleitung >>Инструкция по установке >>

Installation instruction >> Instructions de montage >> Instruzioni di montaggio >> Instrucciones de montaje >> Montageanvising >> Instruções de Montagem

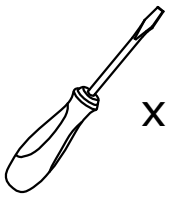
x1

x1

x2

or
oder

x1

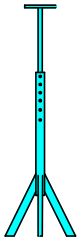
x1

1. Dismantling
Demontage

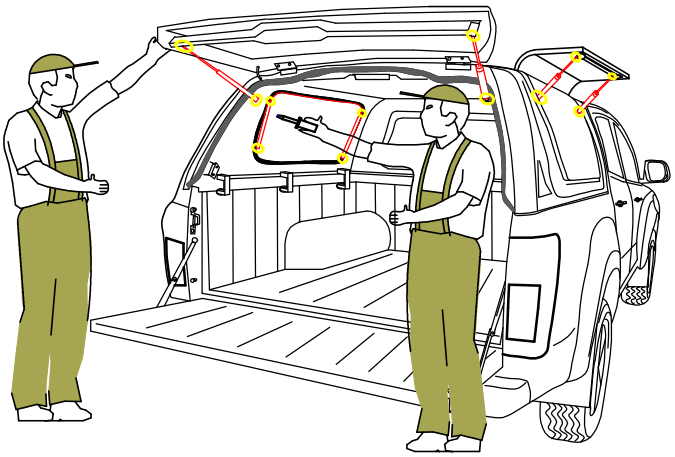

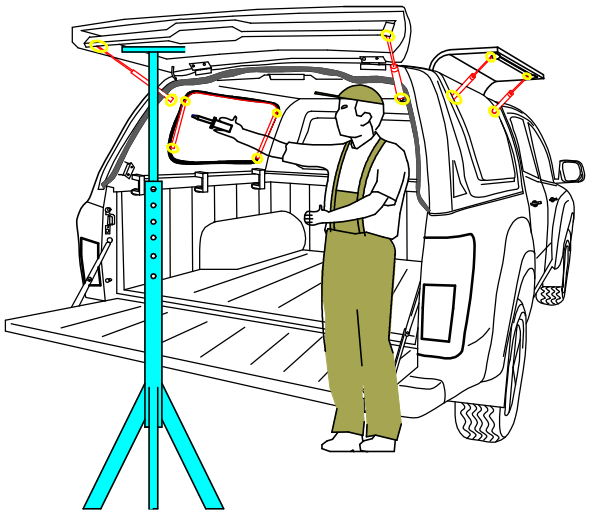

2.

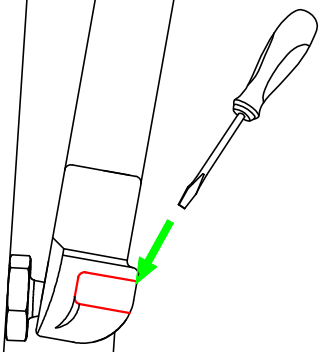

3.

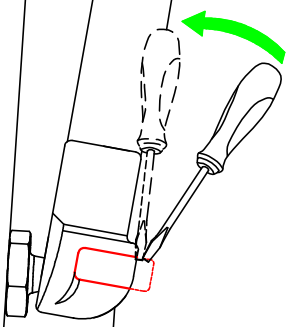

4.

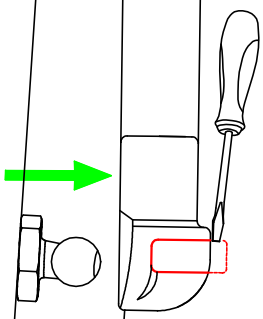

5.

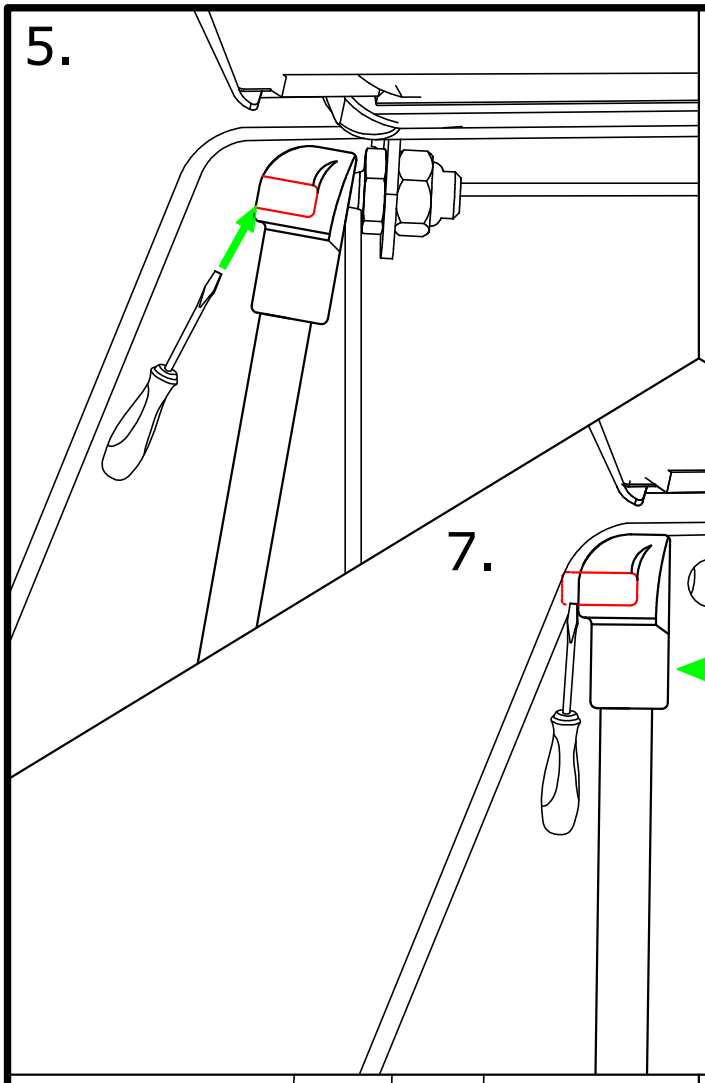

6.

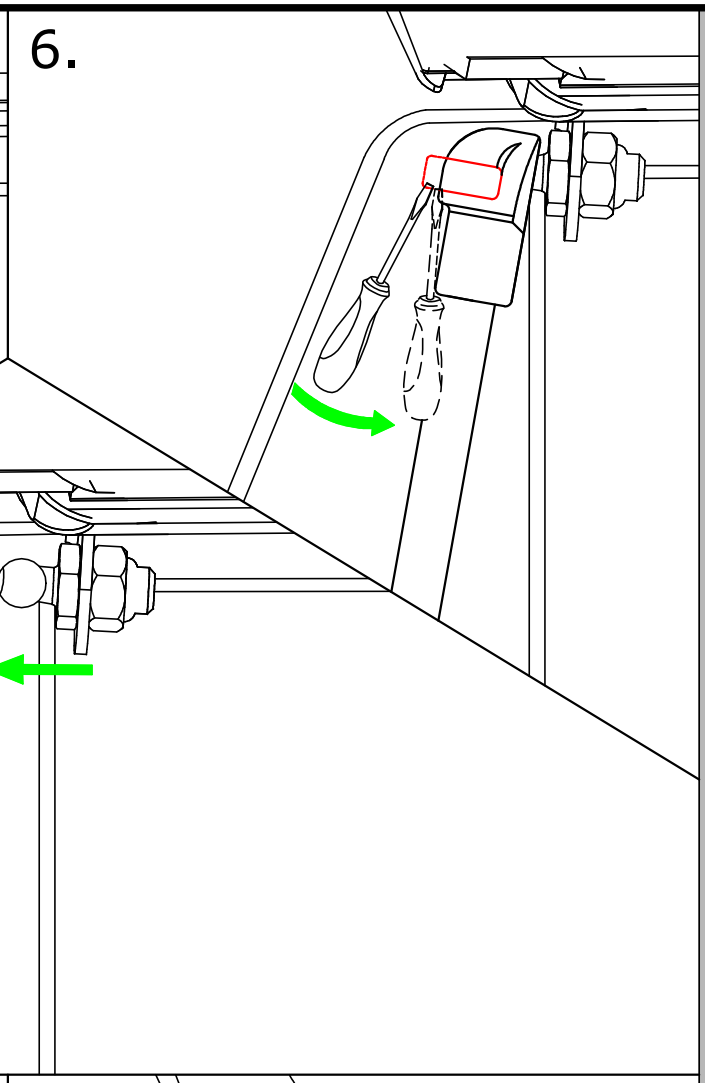

7.

8. Installation
Montage

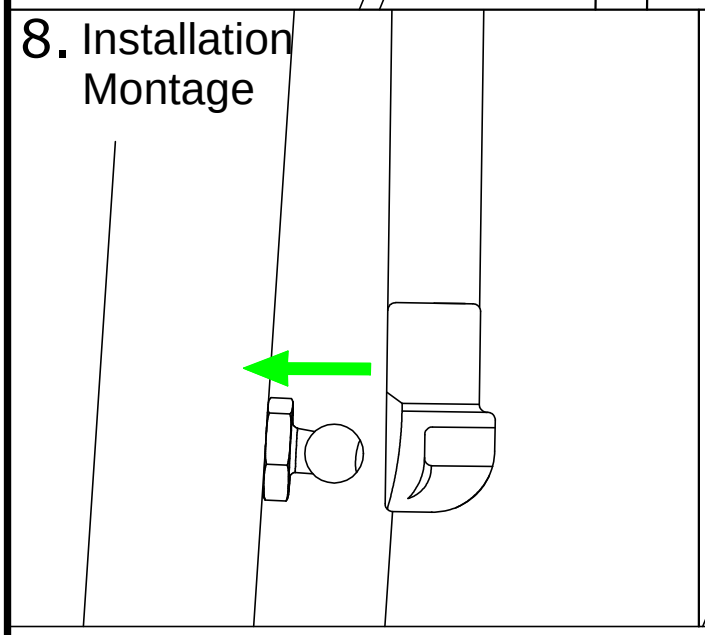

9.

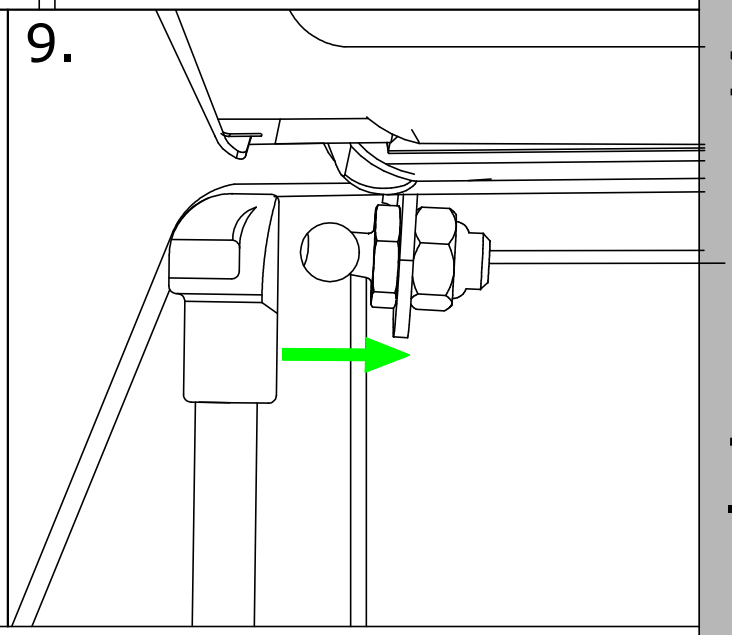

10.

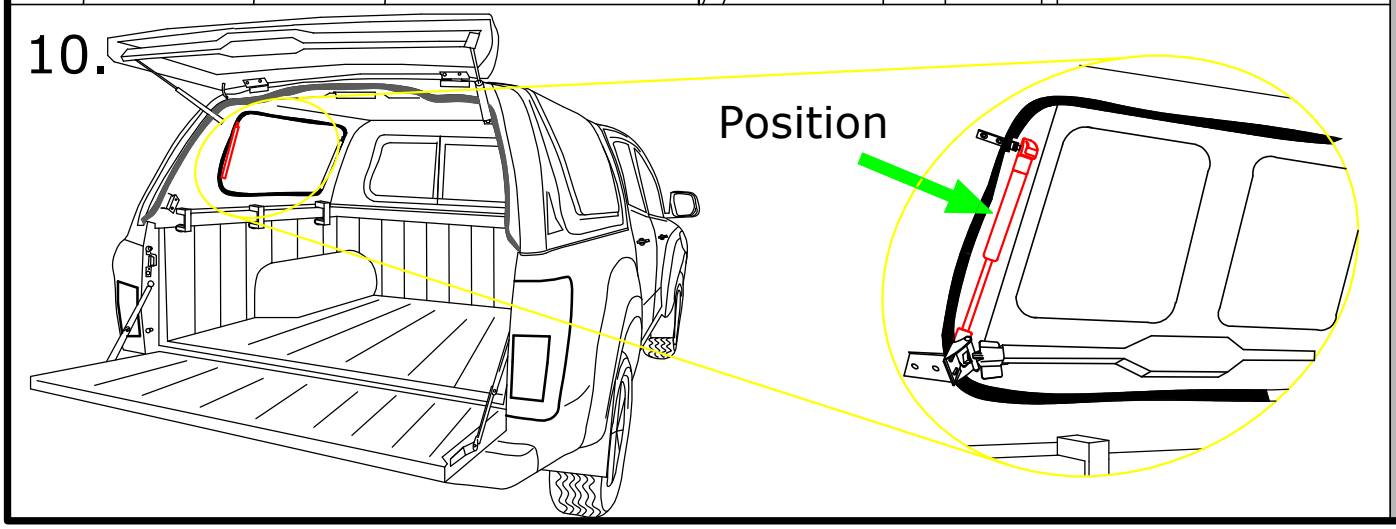

Montageanleitung >>Инструкция по установке >>

Installation instruction >> Instructions de montage >> Instruzioni di montaggio >> Instrucciones de montaje >> Montageanvising >> Instruções de Montagem