ROAD RANGER®

IK-SV-083-2020-W/B

Katalog części dedykowanych
Fahrzeugspezifischer Ersatzteilenkatalog
Spare parts catalogue

STANDARD

(1901083)

Solid side walls

Geschlossene Seiten

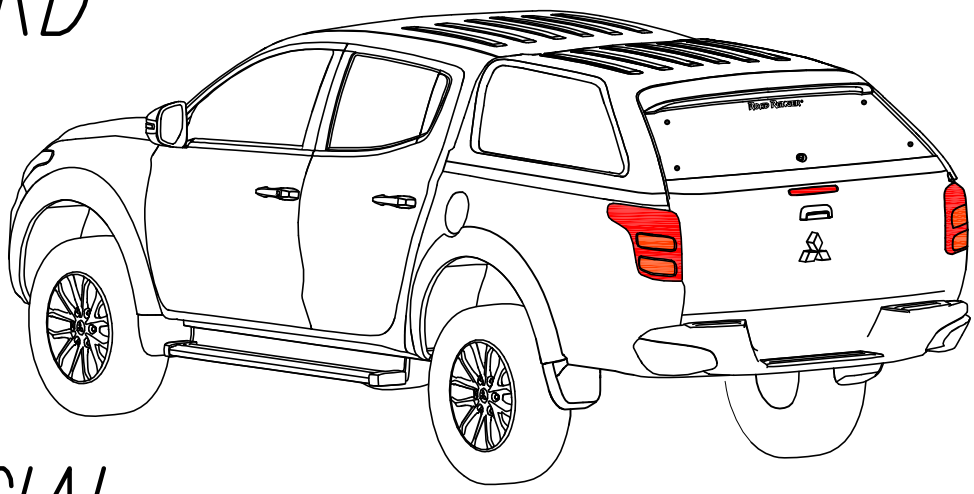

SPECIAL

(1901081)

Closed side windows

Geschlossene Seitlichefenster

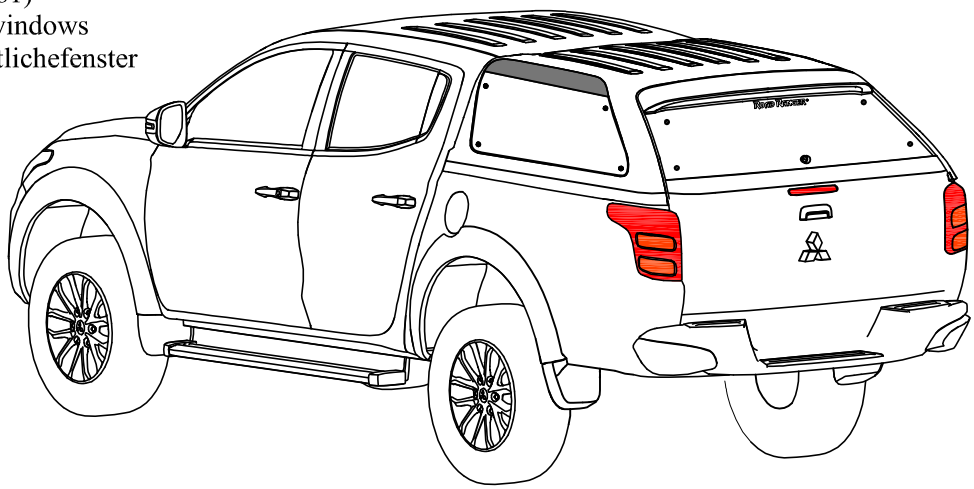

PROFI 2+

(1901082)

Opened up glass side flaps

Glasseitenklappen

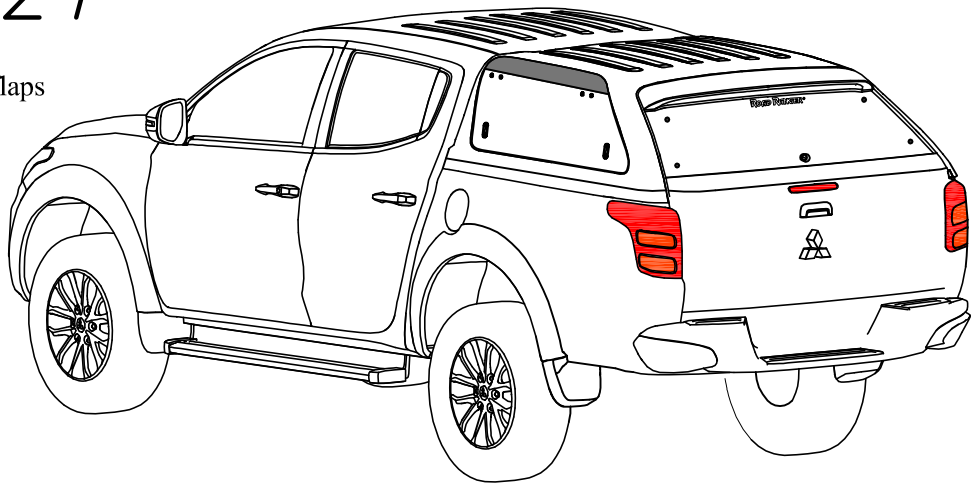

FI DC RH 04 IF

Pozycja na rysunku/ Picture number/ Zeichnung nr	Oznaczenie po angielsku / mark in English / Bezeichnung auf English	Oznaczenie po polsku / mark in Polish / Bezeichnung auf Polnisch	Oznaczenie po Niemiecku / mark in German / Bezeichnung auf Deutsch	Kod części/ Article Code/ Artikel nummer (Road Ranger)	ILOSC / QTY / STUCK per HARDTOP		
	FI DC RH04 IF		RELEASED: 2020-05-05		STANDARD 1901083	SPECIAL PROFI 2 1901082	SPECIAL 1901081
1	BACKDOOR (01_00043) COMPLETE MI DC RH 04 IE/IF WITH DRILLING	KLAPA TYLNA KOMPLETNA MI DC RH04 IE/IF OWIERCONE	GLASSHECKKLAPPE (01_00043) KOMPLETT MI DC RH 04 IE/IF MIT BOHRENGEN	ET400120	1	1	1
2	GLASS FOR BACKDOOR (01_00043) MI DC RH04 IE/IF WITH DRILLING	SZYBA KLAPY TYLNEJ (01_00043) MI DC RH04 IE/IF OWIERCONE	GLASS HECKSCHEIBE (01_00043) MI DC RH04 IE/IF MIT BOHRENGEN	ET400127	1	1	1
3	LOCK (07_00122)	RYGIEL (07_00122)	RIEGEL (07_00122)	ET510214	2	6	2
4	HALTER FOR LOCK OLD VERSION	HALTER DO RYGLA KASETOWEGO SW	HALTER FUER KOFFERKLAPPENVERSCHLUSS ALTE VERSION	ET510223	2	4	2
5	LOCK PUSH ROD FOR CENTRAL LOCK	CIĘGNO RYGLI ZAMEK CENTRALNY	SCHUBSTANGE ZENTRALVERRIEGELUNG	ET510215	1	1	1
6	SEALING EPDM E2 546-AF (08_99499)	USZCZELKA EPDM E2 546-AF (08_99499)	GUMMIDICHTUNG EPDM E2 546-AF (08_99499)	ET710066	1	1	1
7	GAS SPRING 250N (07_00136)	SIŁOWNIK 250N (07_00136)	GASDRUCKFEDER 250N (07_00136)	ET400037	2	2	2
8	HINGE (07_00210) RH04 1szt.	ZAWIAS (07_00210) RH04 1szt.	SCHARNIER (07_00210) RH04 1 STK	ET400035	2	2	2
9	LOCK WITH HANDLE FOR BACKDOOR (WITH KEYS) PUSH BUTTON	ZAMEK Z UCHWYTEM KLAPY TYLNEJ (Z KLUCZYKAMI) PUSH BUTTON	HECKKLAPPENSCHLOSS MIT GRIFF (MIT SCHLUSSEL) PUSH BUTTON	ET510212	1	1	1
10	FRONT WINDOW SLIDING (01_99325) 584 913 150 2E (INSIDE OPENING)	OKNO PRZEDNIE (01_99325) 584 913 150 2E ROZSUWANE (OTWIERANE OD WEWNĄTRZ)	BUGSCHIEBEFENSTER (01_99325) 584 913 150 2E (ÖFFNUNG VON INNEN)	ET210015B	1	1	1
11	SEALING SD-51/4 (08_00487) 4,3m	USZCZELKA SD-51/4 (08_00487) 4,3m	GUMMIDICHTUNG SD-51/4 (08_00487) 4,3m	ET710002	1	1	1
12	MONTAGE CLAMP MI DC RH 04	KLAMRA MONTAŻOWA MI DC RH04	MONTAGEKLAMMER MI DC RH 04	ET400121	6	6	6
13	SEALING SET UNDER HARDTOP RH 04	KOMPLET MIKROGUM RH 04	MANTAGEDICHTBAD KOMPLETT RH 04	ET400008	1	1	1
14	INSIDE LIGHT LED	ŚWIATŁO WEWNĘTRZNE LED	INNENLEUCHTE LED	ET200011	1	1	1
15	SEALING 4442-BUMA (08_99484) 3,5m	USZCZELKA 4442-BUMA (08_99484) 3,5m	GUMMIDICHTUNG 4442-BUMA (08_99484) 3,5m	ET710001	1	3	3
16	BYPASS	BYPASS	BYPASS	ET500001	1	1	1
17	TRANSPARENT FOIL 1800 x 70 1 PCS	FOLIA PRZEZROCZYSTA 1800x70 1 SZT.	TRANSPARENTFOLIE 1800 X 70 1 STC.	ET210214	4	4	4
18	MOUNTING SET FOR CENTRAL LOCKING SYSTEM IN ISUZU IE	ZESTAW MONTAŻOWY DO CENTRALNEGO ZAMKA ISUZU IE	MONTAGESATZ FÜR ZENTRALVERRIEGELUNG FUER ISUZU IE	ET510224	1	1	1
19	WATER DEFENDER SYSTEM L+R SET FOR MI DC RH 04	PROTEKTOR L+P MI DC RH04	POTEKTOR L+R KOMPLETT FUER MI DC RH 04	ET400122	1	1	1
20	ELECTRO KIT CONNECTION VERSION IF	ZESTAW ELEKTRYCZNY PRZYŁĄCZENIOWY IF	KABELSATZ FUER ELEKTRISCHE ANSCHLUSS IF VERSION	ET710129	1	1	1
21	SILVER PASTER ROAD RANGER FOR BACKDOOR	NAKLEJKA ROAD RANGER SREBRNA NA KLAPĘ TYLNĄ	SILBER AUFKLEBER ROAD RANGER FUER HECKKLAPPE	ET400111	1	1	1
22	GAS SPRING BRACKET 1stk	WSPORNIK ZACZEPU SPRĘŻYNY GAZOWEJ 1szt	AUSSTELLER FUER GASDRUCKFEDER 1stc	ET610035	2	2	2
23	PLASTIC LONG CLINCH SET	ZESTAW SPINEK	KUNSTSTOFFSTIFTE SATZ LANG	ET312731	1	3	1
24	COVER FOR CENTRAL LOCKING MI RH04	MASKOWNICA CENTRALNEGO ZAMKA MI RH04	ABDECKUNG FUER CENTRAL VERRIEGELUNG MI RH04	ET400129	1	1	1
25	OPERATING ACTUATOR FOR CENTRAL LOCKING SYSTEM	SIŁOWNIK CENTRALNEGO ZAMKA KLAPY TYLNEJ	STELLMOTOR FUER ELEKTRISCHE VERRIEGELUNG	ET510403	1	5	1
26	GRAVITY SENSOR LIGHTS INSIDE	CZUJNIK GRAWITACYJNY LAMPKI WEWNĘTRZNEJ	SCHWERKRAFT-SENSOR-LEUCHTEN IM INNEREN	ET400011	1	1	1
27	LOCKING BRACKET FOR MI 2015	WSPORNIK HALTERA MI 2015	BEFESTIGUNGSHALTER FUER MI 2015	ET400116	2	2	2
28	RUBBER COVER FOR PUSCH BUTTON	OSLONA ZAMKA PUSCH BUTTON	GUMMIABDECKUNG FUER PUSH BUTTON	ET510140	1	1	1
29	COVER FOR ELECTO KIT MI RH04	MASKOWNICA PRZYŁĄCZA ELEKTRYCZNEGO MI RH04	ABDEKUNG FUER KABELKIT MI RH04	ET400128	1	1	1
30	SECURITY FOR LOCKING PUSCH ROAD	ZABEZPIECZENIE CIĘGNA RYGLI	SCHUBSTANGEN SCHUTZ	ET510301	2	6	2
31	BLACK GEL STICKERS WITH ROAD RANGER LOGO	NAKLEJKA ŻELOWA RR CZARNA	SCHWARZE GEL-AUFKLEBE ROAD RANGER	ET400021	2	2	2
32	SIDEWINDOW RIGHT (01_00042)	OKNO BOCZNE PRAWE (01_00042)	SEITENFENSTER RECHTS (01_00042)	ET400123			1
33	SIDEWINDOW LEFT (01_00041)	OKNO BOCZNE LEWE (01_00041)	SIETENFENSTER LINKS (01_00041)	ET400124			1

IK-SV-083-2020-W/B

FI DC RH 04 IF

STANDARD (1901083)
SPECIAL (1901081)
FS2 (1901082)

Pozycja na rysunku/ Picture number/ Zeichnung nr	Oznaczenie po angielsku / mark in English / Bezeichnung auf English	Oznaczenie po polsku / mark in Polish / Bezeichnung auf Polnisch	Oznaczenie po Niemiecku / mark in German / Bezeichnung auf Deutsch	Kod części/ Article Code/ Artikel nummer (Road Ranger)	ILOSC / QTY / STUCK per HARDTOP		
	FI DC RH04 IF		RELEASED: 2020-05-05		STANDARD 1901083	SPECIAL PROFI 2 1901082	SPECIAL 1901081
34	COVER OVER SIDEWINDOW MI DC RH04- RIGHT	NAKŁADKA OKNA BOCZNEGO MI DC RH04- PRAWA	BLENDE UBER SEITENFENSTER MI DC RH04- RECHTS	ET400131			1
35	COVER OVER SIDEWINDOW MI DC RH04- LEFT	NAKŁADKA OKNA BOCZNEGO MI DC RH04- LEWA	BLENDE UBER SEITENFENSTER MI DC RH04- LINKS	ET400130			1
36	RUBBER HINGE FOR SIDEWINDOW	ZAWIAS GUMOWY OKNA BOCZNEGO	GUMMISCHARNIER FUER SEITENFENSTER	ET210212			6
37	SCREW WITH BLACK CAP NUT	ŚRUBA Z NAKRĘTKĄ GRZYBKOWĄ CZARNA	SCHRAUBE MIT RUNDMUTTER FUER SCHEIBE SCHWARZ	ET210209			8
38	RUBBER HINGE FOR SIDEWINDOW HIGHER FOR MI DC RH04	ZAWIAS GUMOWY OKNA BOCZNEGO WYŻSZY MI DC RH04	GUMMISCHARNIER FUER SEITENFENSTER HÖHERE FUER MI DC RH04	ET400148			2
39	REMOTE LOCKING MODULE	MODUŁ STERUJĄCY ELEKTRYCZNY (CENTRALKA)	STEUERMODUL FUER ELEKTRISCHE VERRIEGELUNG SEITENKLAPPEN	ET510400		1	
40	REMOTE CONTROL	PILOT	FERNBEDIENUNG	ET510402		2	
41	COVER OVER SIDEDOOR MI DC RH04- LEFT	NAKŁADKA KLAPY BOCZNEJ MI DC RH04- LEWA	BLENDE UBER SEITENKLAPPE MI DC RH04- LINKS	ET400132		1	
42	COVER OVER SIDEDOOR MI DC RH04- RIGHT	NAKŁADKA KLAPY BOCZNEJ MI DC RH04- PRAWA	BLENDE UBER SEITENKLAPPE MI DC RH04- RECHTS	ET400133		1	
43	GAS SPRING 100N (07_00245)	SIŁOWNIK 100N (07_00245)	GASDRUCKFEDER 100N (07_00245)	ET400135		4	
44	LOCK PUSH ROD FOR SIDEDOOR RH04	CIĘGNO KLAPY BOCZNEJ RH04	SCHUBSTANGE FUER SEITENKLAPPE RH04	ET400101		4	
45	COVER FOR SIDEDOORS DC RH04 LEFT - FRONT	MASKOWNICE LEWE PRZEDNIE KLAPY BOCZNEJ DC RH04 KOMPLET	ABDEKUNG FUER LINKS SEITENKLAPPE DC RH04- FRONT	ET400149		1	
46	COVER FOR SIDEDOORS DC RH04 RIGHT - FRONT	MASKOWNICE PRAWE PRZEDNIE KLAPY BOCZNEJ DC RH04 KOMPLET	ABDEKUNG FUER RECHTS SEITENKLAPPE DC RH04- FRONT	ET400150		1	
47	SIDEDOOR RIGHT FOR MI DC RH04 FS2 WITH MOUNTING HOLES	KLAPA BOCZNA PRAWA MI DC RH04 FS2 - OWIERCONA	SEITENKLAPPE RECHTS FUER MI DC RH04 FS2	ET710160		1	
48	SIDEDOOR LEFT FOR MI DC RH04 FS2 - WITH MOUNTING HOLES	KLAPA BOCZNA LEWA MI DC RH04 FS2 - OWIERCONA	SEITENKLAPPE LINKS FUER MI DC RH04 FS2	ET710159		1	
49	HALTER FOR LOCK FOR SIDEDOOR LEFT MI DC RH04	HALTER KLAPY BOCZNEJ LEWEJ MI DC RH04	HALTER FUER SEITENKLAPPE LINKS MI DC RH04	ET400136		1	
50	HALTER FOR LOCK FOR SIDEDOOR RIHT MI DC RH04	HALTER KLAPY BOCZNEJ PRAWEJ MI DC RH04	HALTER FUER SEITENKLAPPE RECHTS MI DC RH04	ET400137		1	
51	GAS SPRING BRACKETS FOR SIDEDOOR MI DC RH04- REAR	WSPORNIK SPRĘŻYNY GAZOWEJ KLAPY BOCZNEJ MI DC RH04- TYŁ	AUSSTELLER FUER GASDRUCKFEDER SEITENKLAPPE MI DC RH04- HINTEN	ET400144		2	
52	GAS SPRING BRACKETS FOR SIDEDOOR MI DC RH04- FRONT	WSPORNIK SPRĘŻYNY GAZOWEJ KLAPY BOCZNEJ MI DC RH04- PRZÓD	AUSSTELLER FUER GASDRUCKFEDER SEITENKLAPPE MI DC RH04- VORDERTEIL	ET400145		2	
53	COVER FOR LOCKING BRACKET- LEFT - MI DC RH04	MASKOWNICA WSPORNIKA HALTERA LEWEGO MI DC RH04	ABDEKUNG FUER BEFESTIGUNGSHALTER- LINKS - MI DC RH04	ET400139		1	
54	COVER FOR LOCKING BRACKET- RIGHT - MI DC RH04	MASKOWNICA WSPORNIKA HALTERA PRAWEGO MI DC RH04	ABDEKUNG FUER BEFESTIGUNGSHALTER- RECHTS - MI DC RH04	ET400140		1	
55	LOCKING BRACKETS LONG- SET L+R	KOMPLET WSPORNIKÓW HALTERA DŁUGICH L+P	BEFESTIGUNGSHALTER LANG- KOMPLETT L+R	ET400191		1	
56	SEALING PROFIL WM -550 (08_00022) 2,5m	USZCZELKA PROFIL WM -550 (08_00022) 2,5m	GUMMIDICHTUNG PROFIL WM -550 (08_00022) 2,5m	ET710170		2	
57	COVER FOR LOCKING BRACKET- LONG	MASKOWNICA WSPORNIKA HALTERA DŁUGIEGO	ABDECKUNG FUER BEFESTIGUNGSHALTER- LANGE	ET400110		2	
58	COVER FFOR CENTRAL LOCKING SYSTEM	ZAŚLEPKA MODUŁU CENTRALNEGO ZAMKA	ABDECKUNG FÜR ZENTRALVERRIEGELUNG	ET400125		1	
59	HINGE FOR SIDEDOOR RH04	ZAWIAS KLAPY BOCZNEJ SZKLANEJ OWIERCONEJ RH04	SCHARNIER FUER SEITENKLAPPE RH04	ET710151		4	
60	GAS SPRING BRACKETS- SIDEDOOR LEFT MI DC RH04- SET	KOMPLET WSPORNIKÓW SIŁOWNIKA DO SZKŁA KLAPY BOCZNEJ LEWEJ MI DC RH04	AUSSTELLER FUER GASDRUCKFEDER- SEITENKLAPPE LINKS MI DC RH04- KOMPLETT	ET400146		1	
61	GAS SPRING BRACKETS- SIDEDOOR RIGHT MI DC RH04- SET	KOMPLET WSPORNIKÓW SIŁOWNIKA DO SZKŁA KLAPY BOCZNEJ PRAWEJ MI DC RH04	AUSSTELLER FUER GASDRUCKFEDER- SEITENKLAPPE RECHTS MI DC RH04- KOMPLETT	ET400147		1	
62	COVER FOR SIDEDOORS DC RH04 LEFT - REAR	MASKOWNICE LEWE TYLNE KLAPY BOCZNEJ DC RH04 KOMPLET	ABDEKUNG FUER LINKS SEITENKLAPPE DC RH04- HINTER	ET400193		1	
63	COVER FOR SIDEDOORS DC RH04 RIGHT - REAR	MASKOWNICE PRAWE TYLNE KLAPY BOCZNEJ DC RH04 KOMPLET	ABDEKUNG FUER RECHTS SEITENKLAPPE DC RH04- HINTER	ET400194		1	
64	DOUBLESCREW SMALL	ŚRUBA ZESPOLONA MAŁA	DOPPELSCHRAUBE KLEIN	ET510203		4	
65	PLASTIC-METAL CAP NUT- SMALL LOGO RR	NAKRĘTKA PLASTIKOWOMETALOWA MAŁA LOGO RR	EINZELGLASSMUTTER KLEIN LOGO RR	ET710147	4	12	4

IK-SV-083-2020-W/B

FI DC RH 04 IF

STANDARD (1901083)
SPECIAL (1901081)
FS2 (1901082)

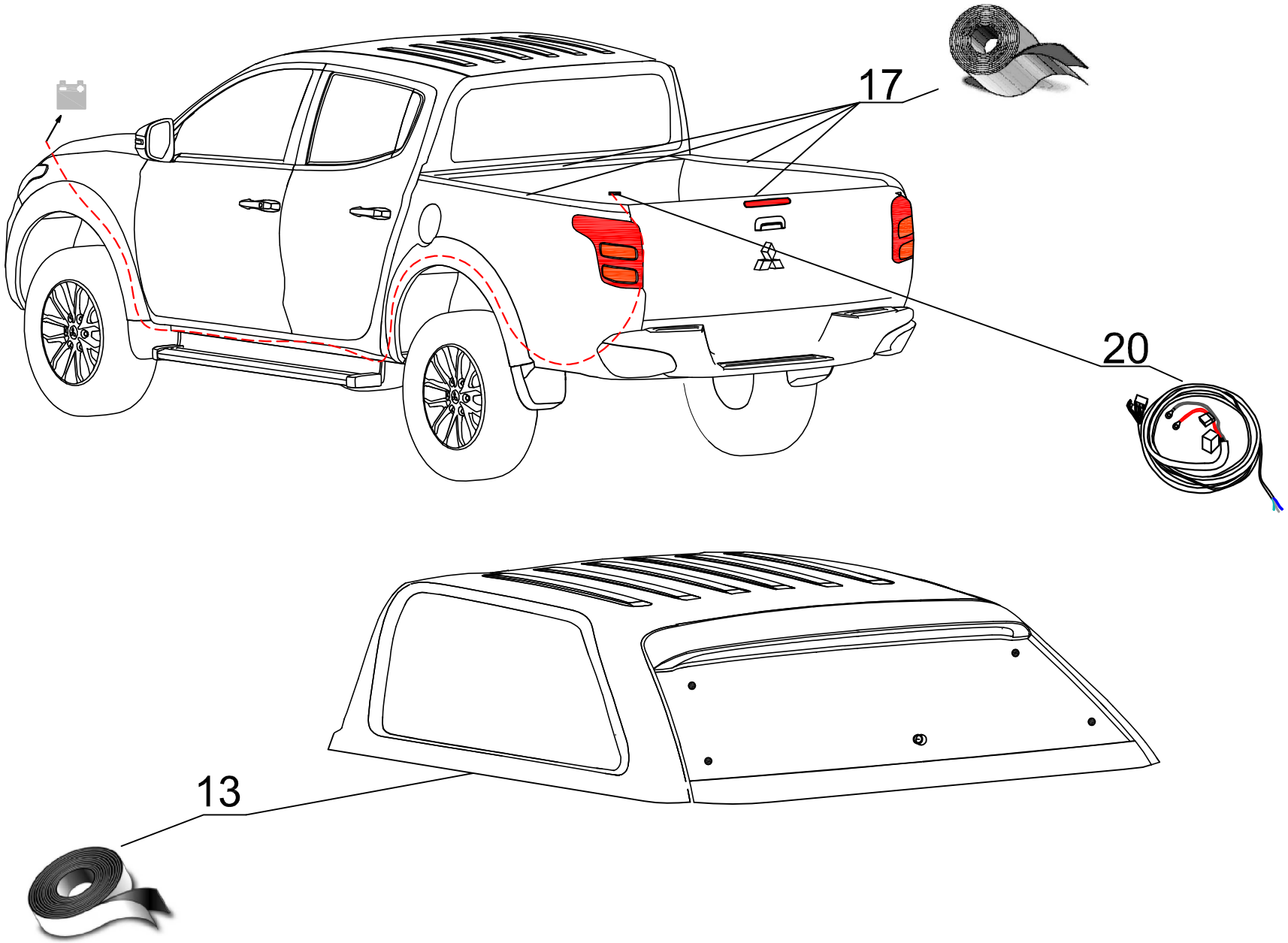

ROAD RANGER®

IK-SV-083-2020-W/B

FI DC RH 04 IF

STANDARD (1901083)
SPECIAL (1901081)
FS2 (1901082)

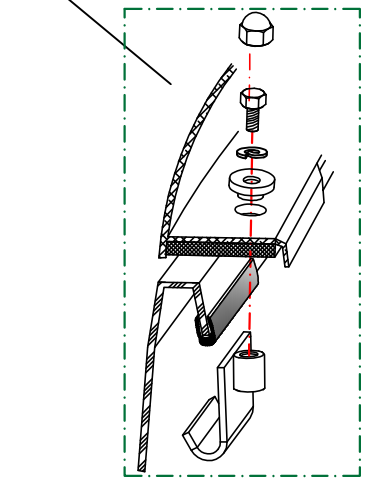

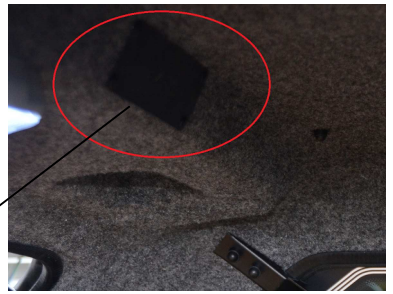

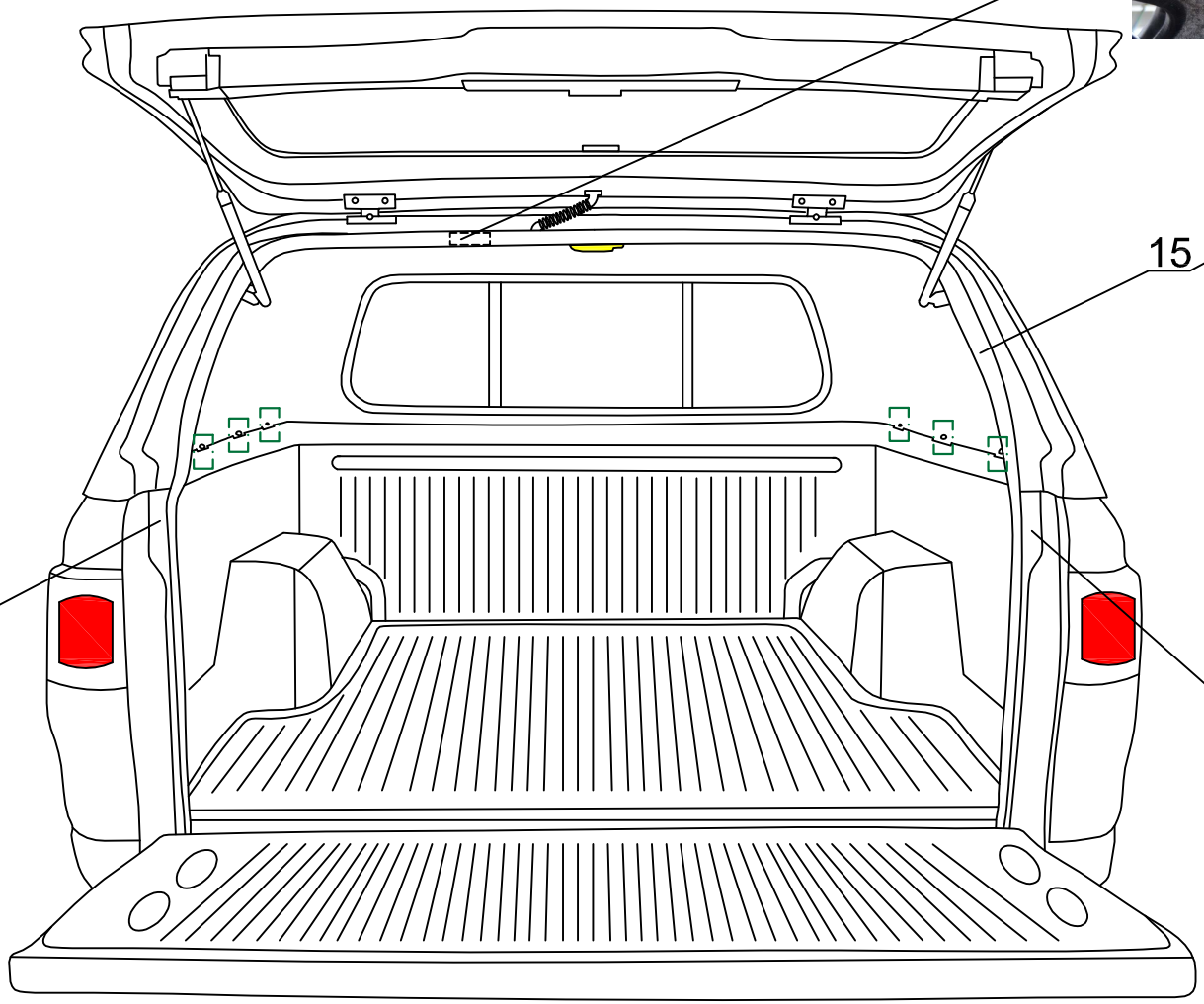

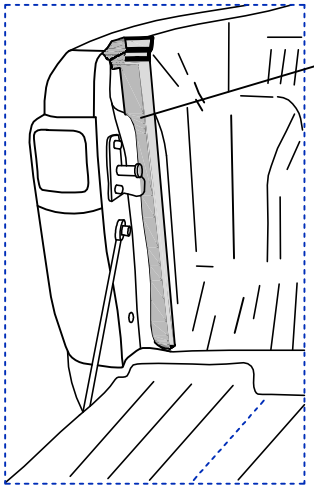

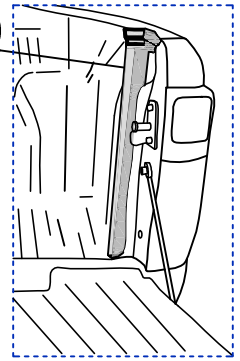

ROAD RANGER®

IK-SV-083-2020-W/B

5

FI DC RH 04 IF

STANDARD (1901083)
SPECIAL (1901081)
FS2 (1901082)

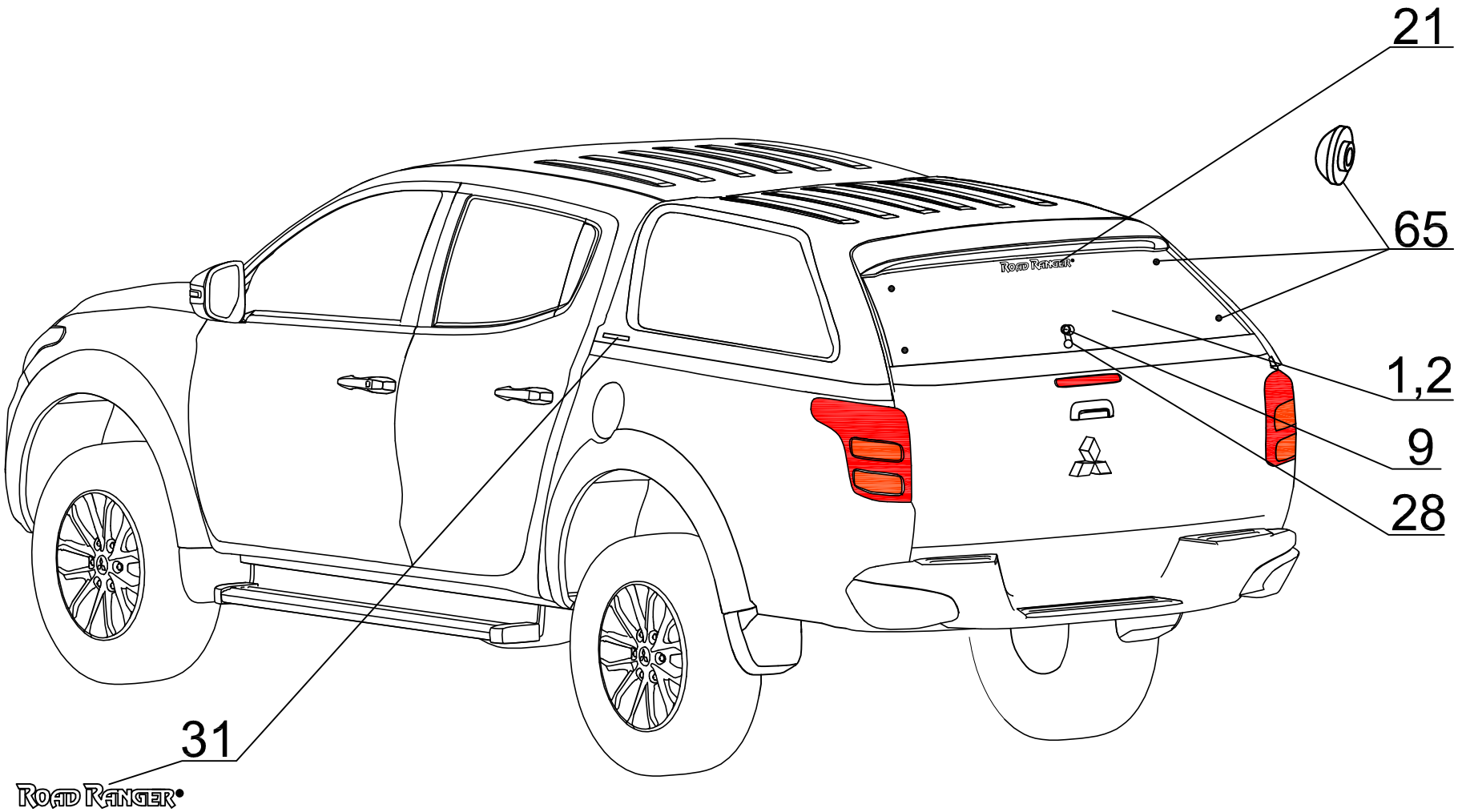

ROAD RANGER®

IK-SV-083-2020-W/B

FI DC RH 04 IF

STANDARD (1901083)
SPECIAL (1901081)
FS2 (1901082)

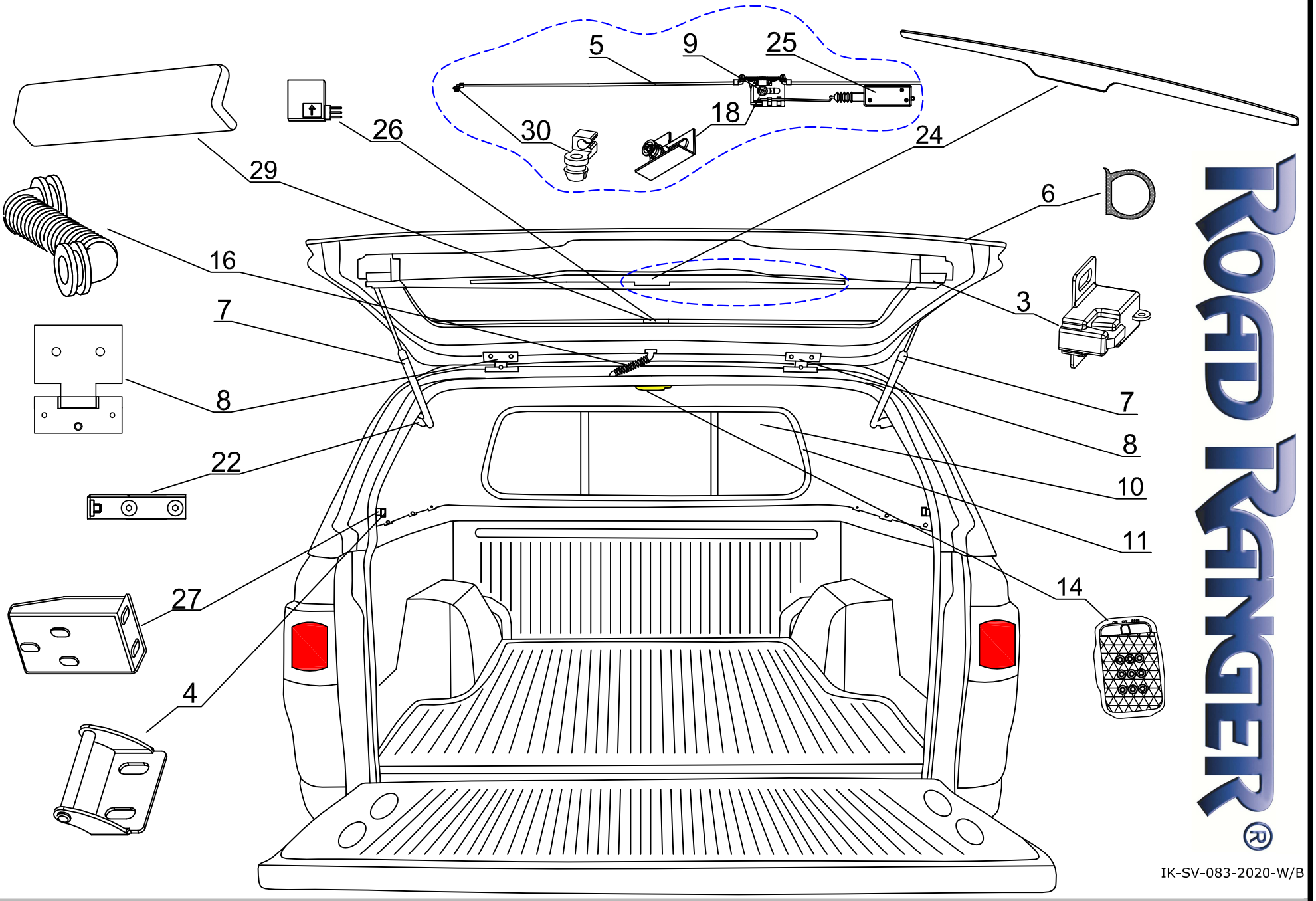

ROAD RANGER®

IK-SV-083-2020-W/B

FI DC RH 04 IF

STANDARD (1901083)
SPECIAL (1901081)
FS2 (1901082)

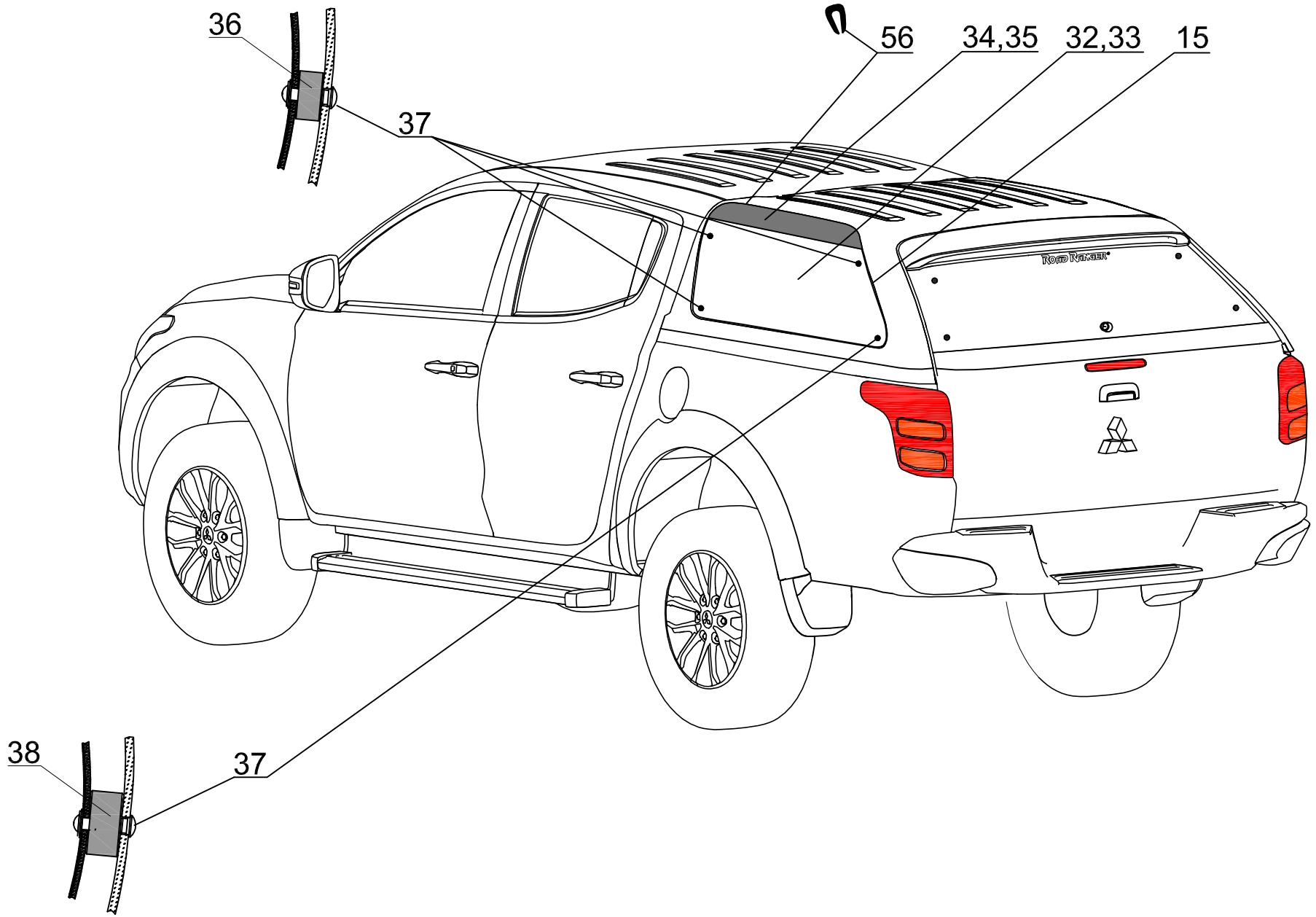

ROAD RANGER®

IK-SV-083-2020-W/B

FI DC RH 04 IF

SPECIAL (1901081)

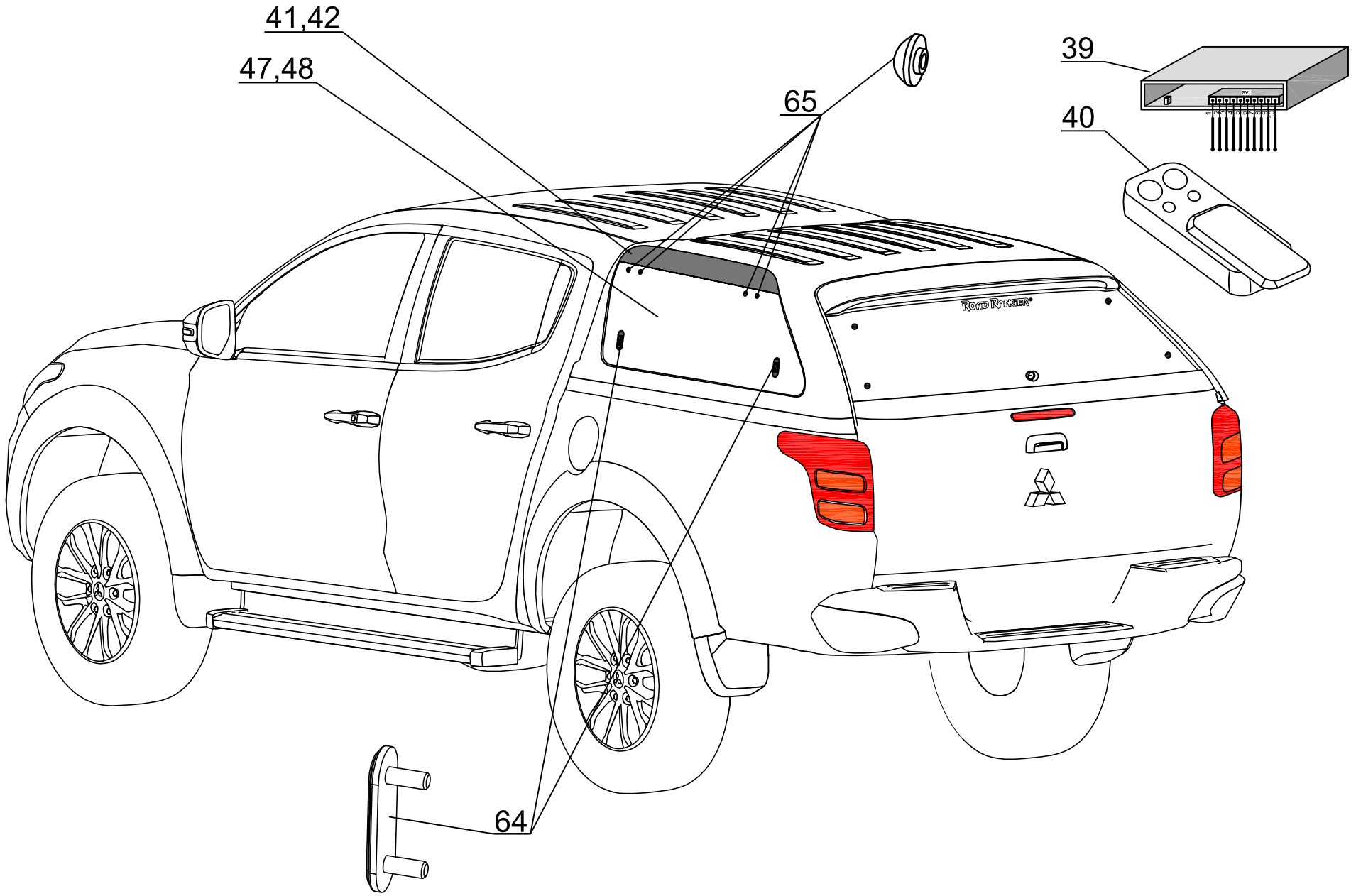

IK-SV-083-2020-W/B

FI DC RH 04 IF

FS2 (1901082)

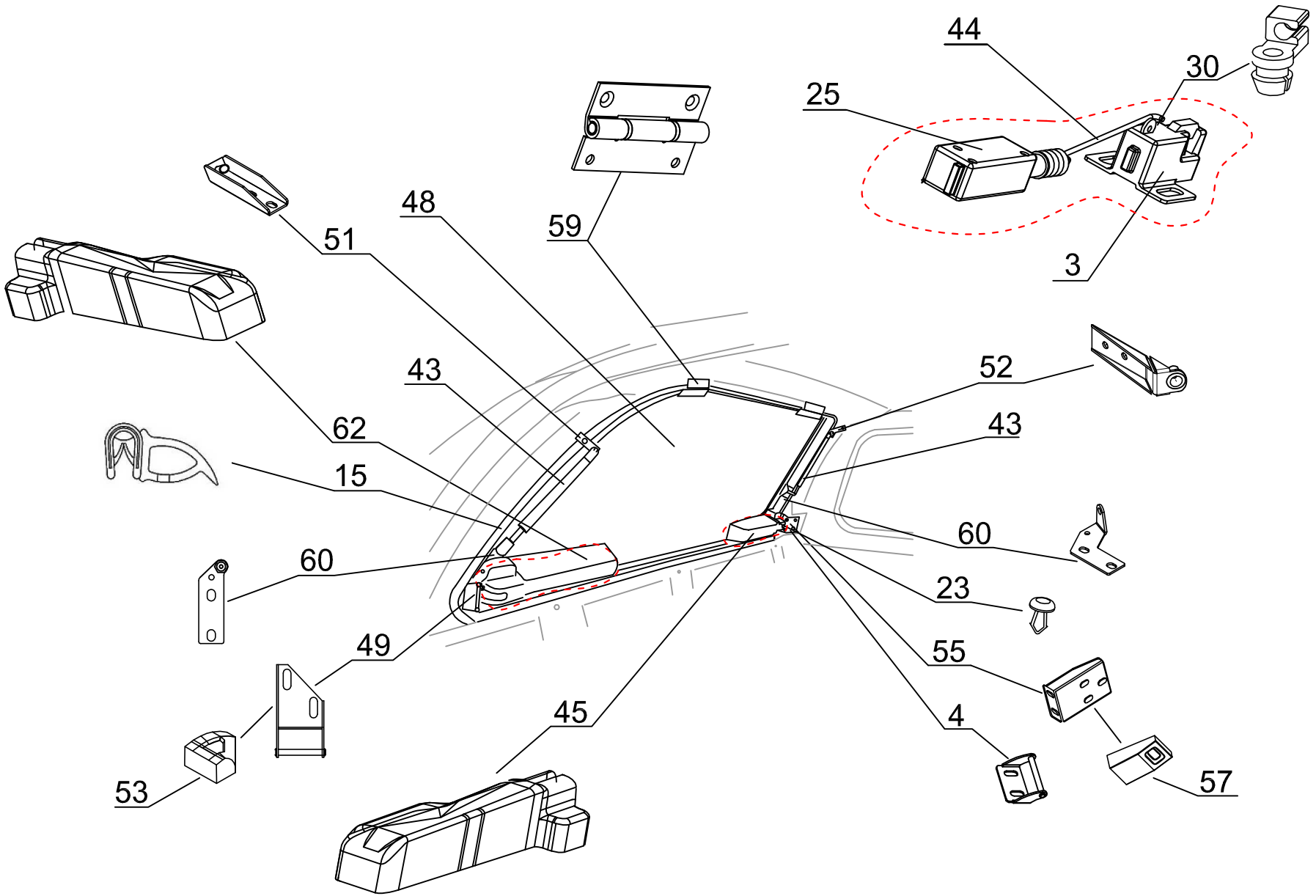

ROAD RANGER®

IK-SV-083-2020-W/B

FI DC RH 04 IF

FS2 (1901082)

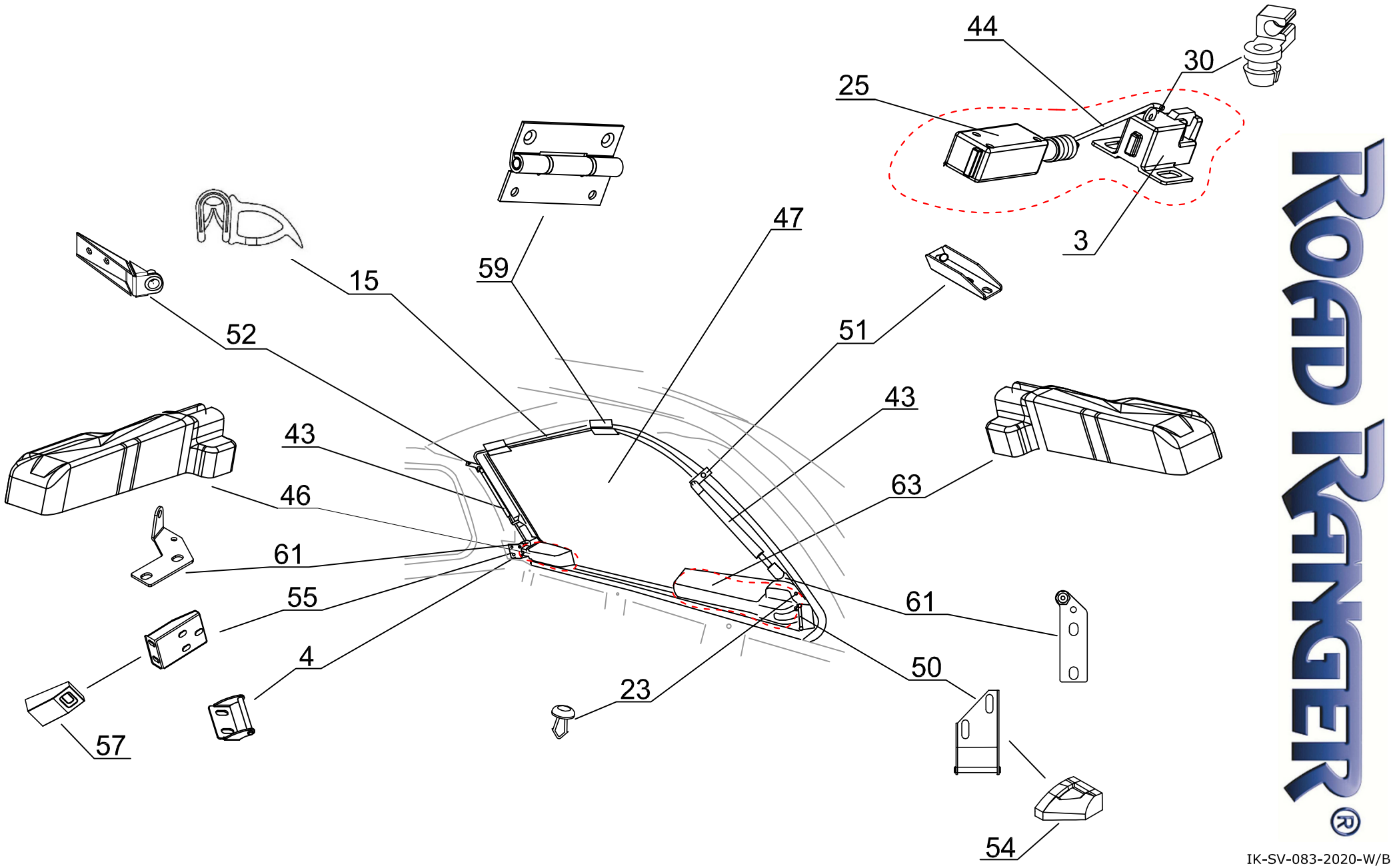

ROAD RANGER®

IK-SV-083-2020-W/B

FI DC RH 04 IF

FS2 (1901082)