DR.HÖHN

The formula for driving pleasure

MONTAGEANLEITUNG

ASSEMBLING INSTRUCTIONS

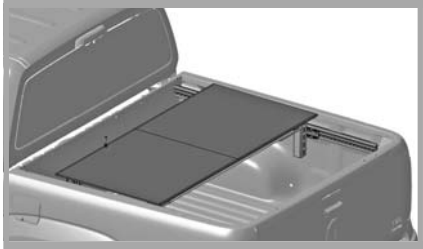

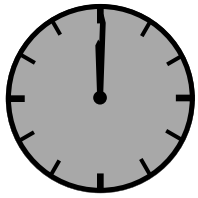

60 Minuten

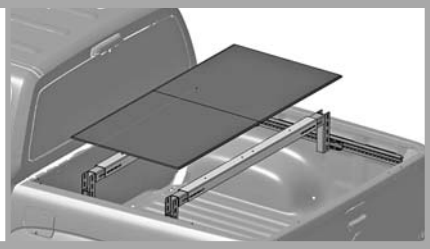

BRACKET SET FOR INTERMEDIATE FLOOR / HALTERSATZ ZWISCHENBODEN

WITH SAVE-LOCK / MIT SAVE-LOCK – **Artikel-Nr:** 11A 5030 black Steel –

WWW.HOEHN.DE

Dr. Höhn GmbH
Künzelsauer Str. 13
D-74653 Ingelfingen

Phone: +49 (0) 79 40 / 92 02 41-42
Fax: +49 (0) 79 40 / 92 02 45

E-Mail: roadranger@hoehn.de
www.hoehn.de

DR.HÖHN
The formula for driving pleasure

Parts list/ Teileliste/ Lista de accesorios

1 11A 5030.1 **2x**

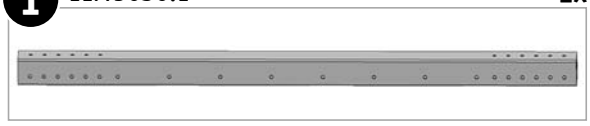

2 11A 5133.2 **4x**

3 005548 R / 005549 L

4 005951 **8x**

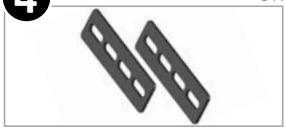

not included:
– separate –

5 52 11 04 - 10 **8x**

t-nut; Nutenstein

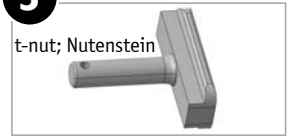

Standard Parts list/ Normteileliste

a	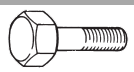	M8 x20; DIN 933	**32x**
b		M8; DIN 934	**32x**
c		ø8; DIN 127	**32x**
d		ø 8,4; DIN 9021	**64x**

benötigte Werkzeuge

ASSEMBLING INSTRUCTIONS: REQUIRED TOOLS

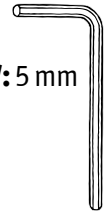

SW: 5 mm

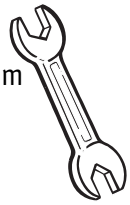

SW: 13 mm

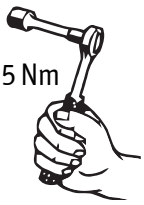

M8: 25 Nm

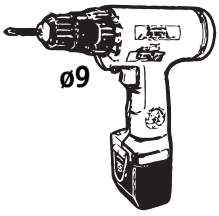

ø9

BRACKET SET FOR INTERMEDIATE FLOOR / HALTERSATZ ZWISCHENBODEN

WITH SAVE-LOCK / MIT SAVE-LOCK – **Artikel-Nr:** 11A 5030 black Steel –

Artikel-Nr:
11A 5030 black Steel

Revision 1: 11.4.2011

WWW.HOEHN.DE

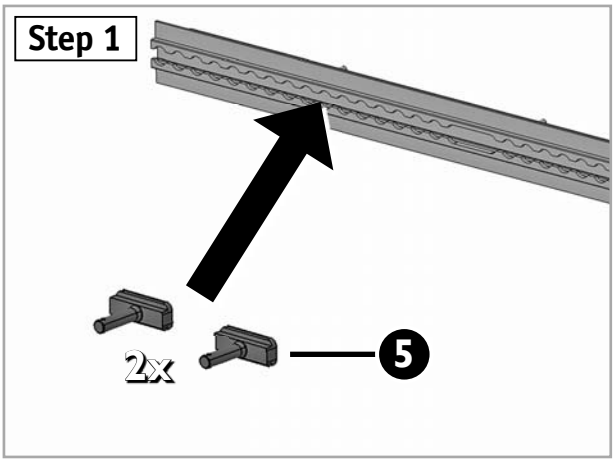

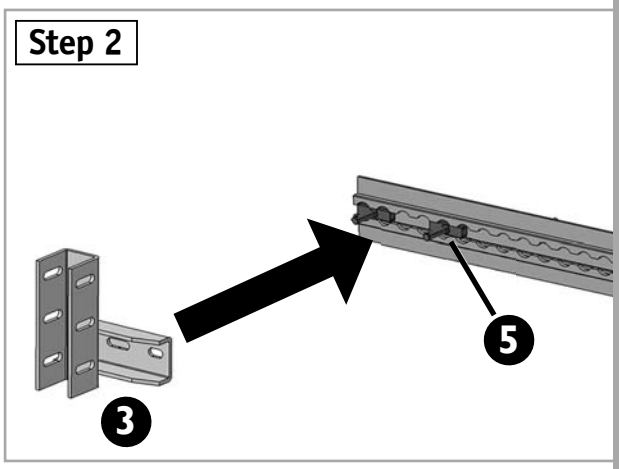

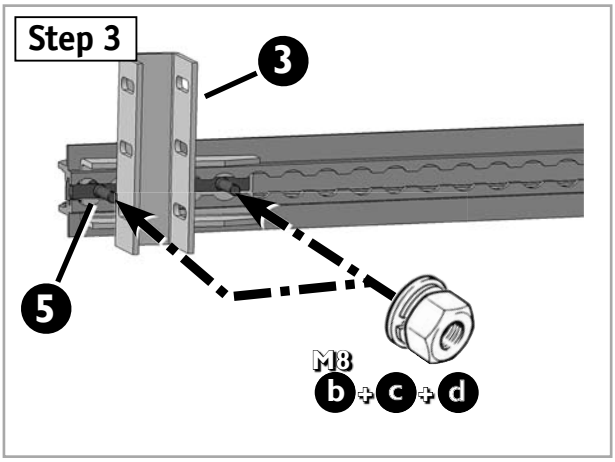

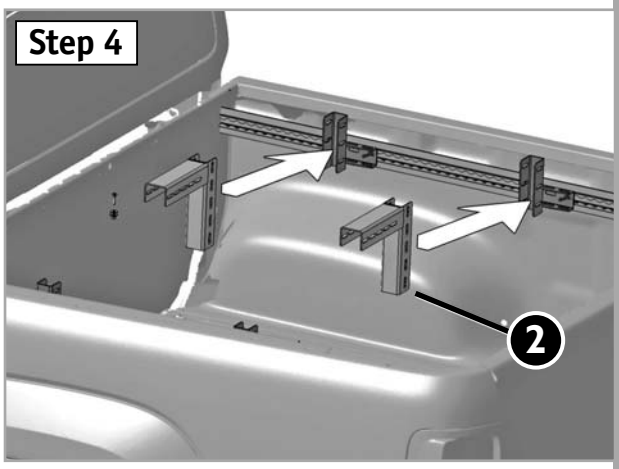

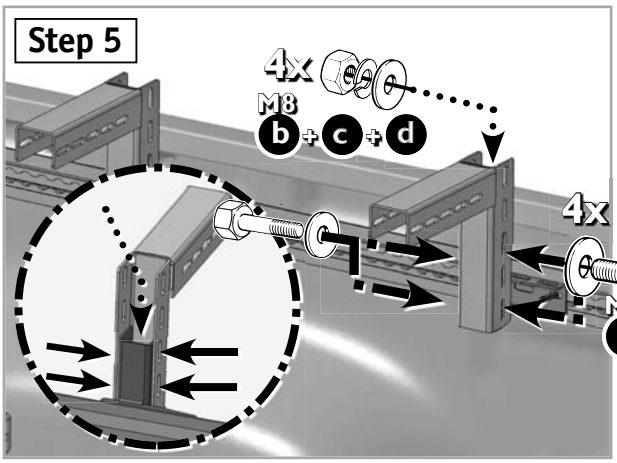

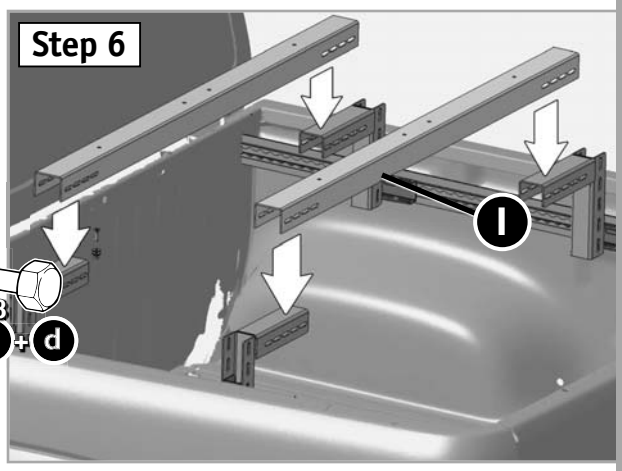

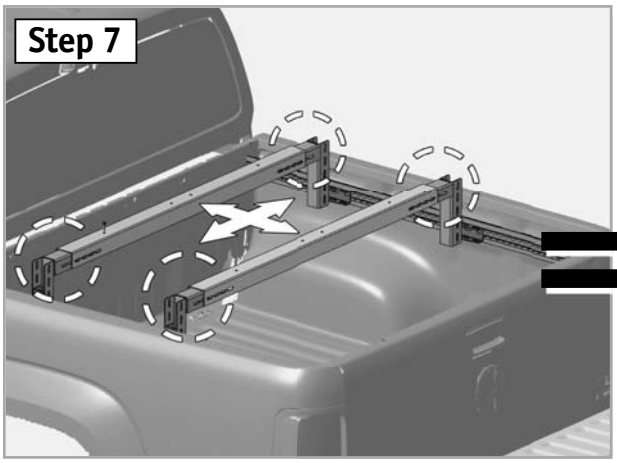

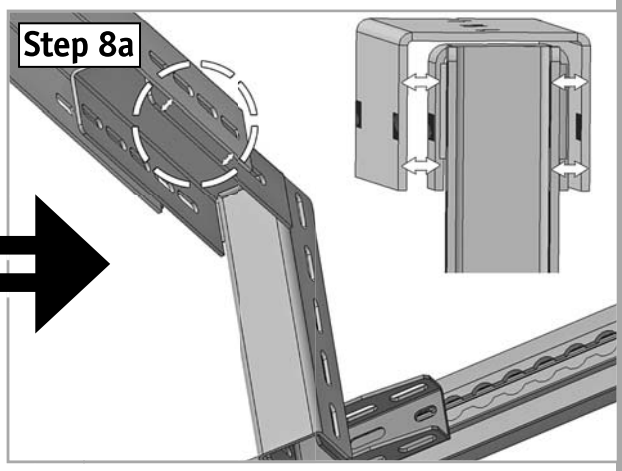

Artikel-Nr:
11A 5030 black Steel

Revision 1: 11.4.2011

WWW.HOEHN.DE

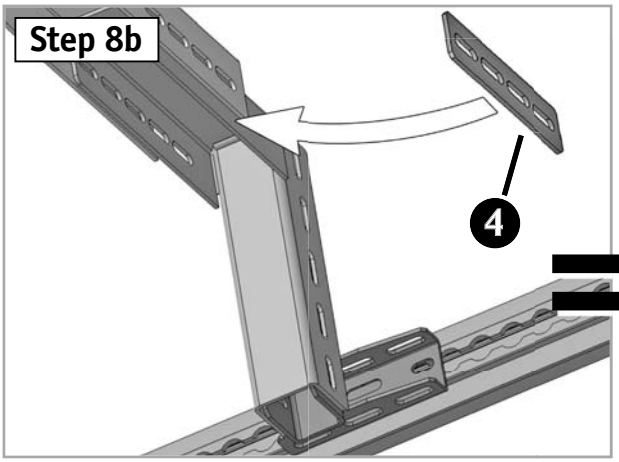

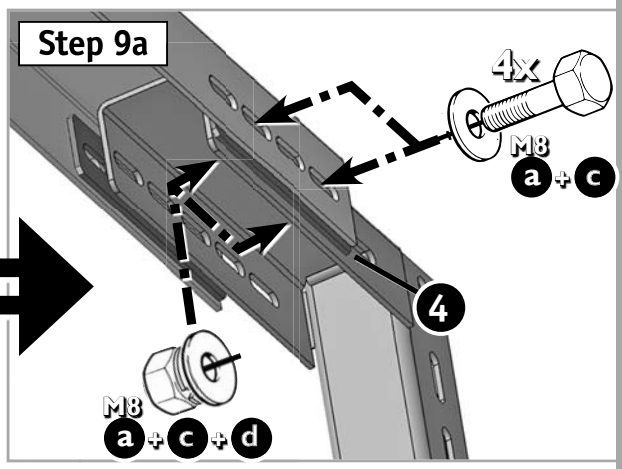

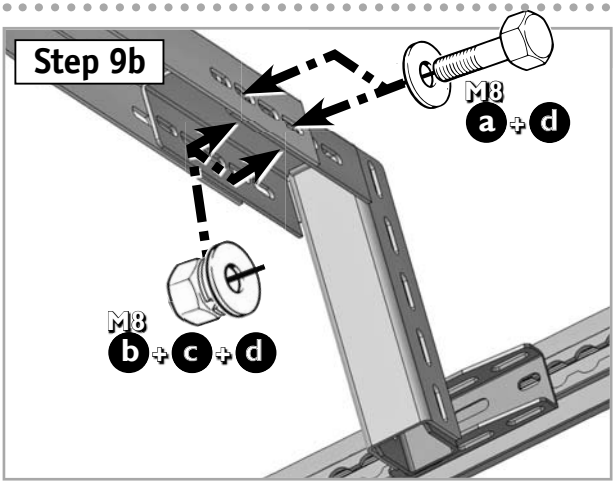

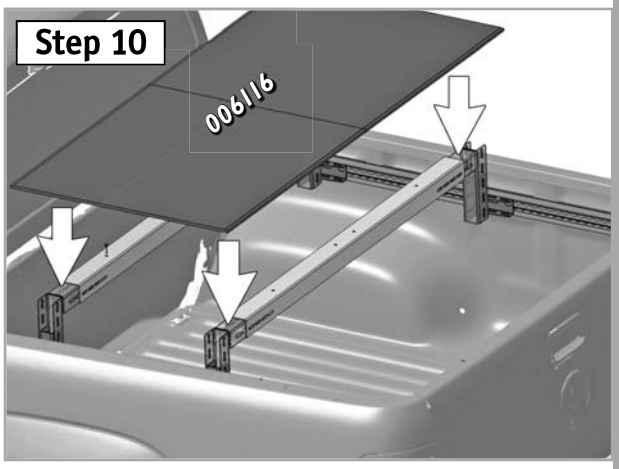

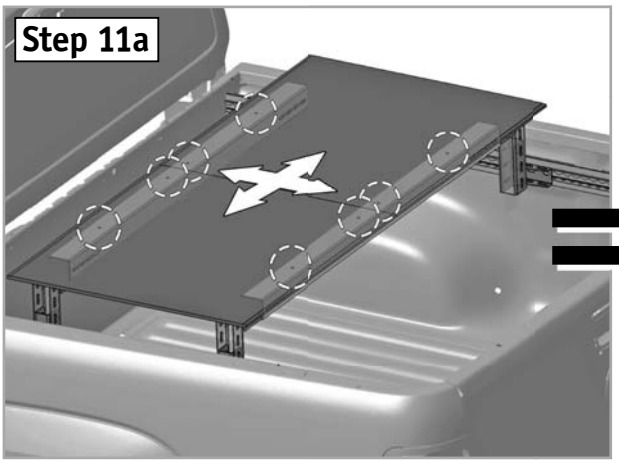

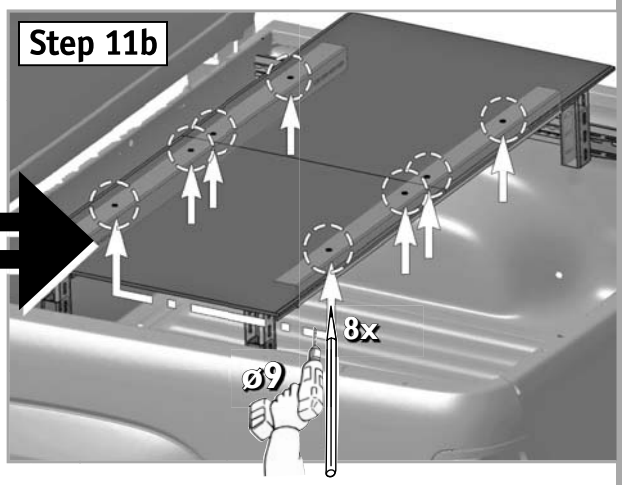

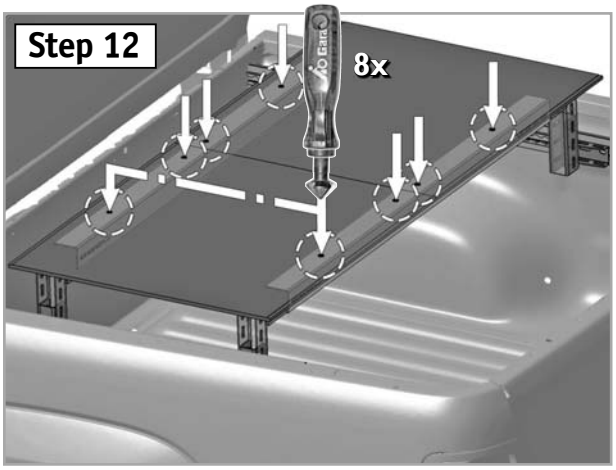

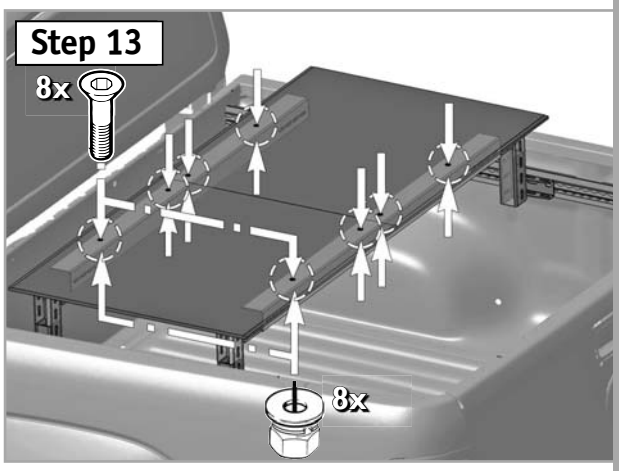

Artikel-Nr:
11A 5030 black Steel

Revision 1: 11.4.2011

WWW.HOEHN.DE