ROAD RANGER®

FORD RANGER 09<

Item Code	:	**GP/250/IX**
Codice Articolo		**GPO/250/IX**
Réference Article		**DSP/250/IX**

GB

STAINLESS STEEL GRAND PEDANA OVAL GRAND PEDANA AND DESIGN SIDE PROTECTION

ITA

GRAND PEDANA IN ACCIAIO INOX , GRAND PEDANA OVALE E PROTEZIONE LATERALE DESIGN

FR

GRAND PEDANA EN ACCIER INOX GRAND PEDANA OVALE ET PROTECTION LATERAL DESIGN

FORD RANGER 09<

Part List **Lista della bulloneria** *Liste des piéces*	
A x 2	M C/42AP/DS x 2
B M 10 x 4	N S/42AP/DS x 2
C Ø 8 x 4	O S/42P/SX-DX x 2
D Ø 8 x 4	
E TE 10X30 x 2	
F Ø 10 x 2	
G Ø 10 x 2	
H TE 10X50 x 4	
I M 10 autoblocking **autobloccante** *autobloquante* x 8	
L P/141A x 2	

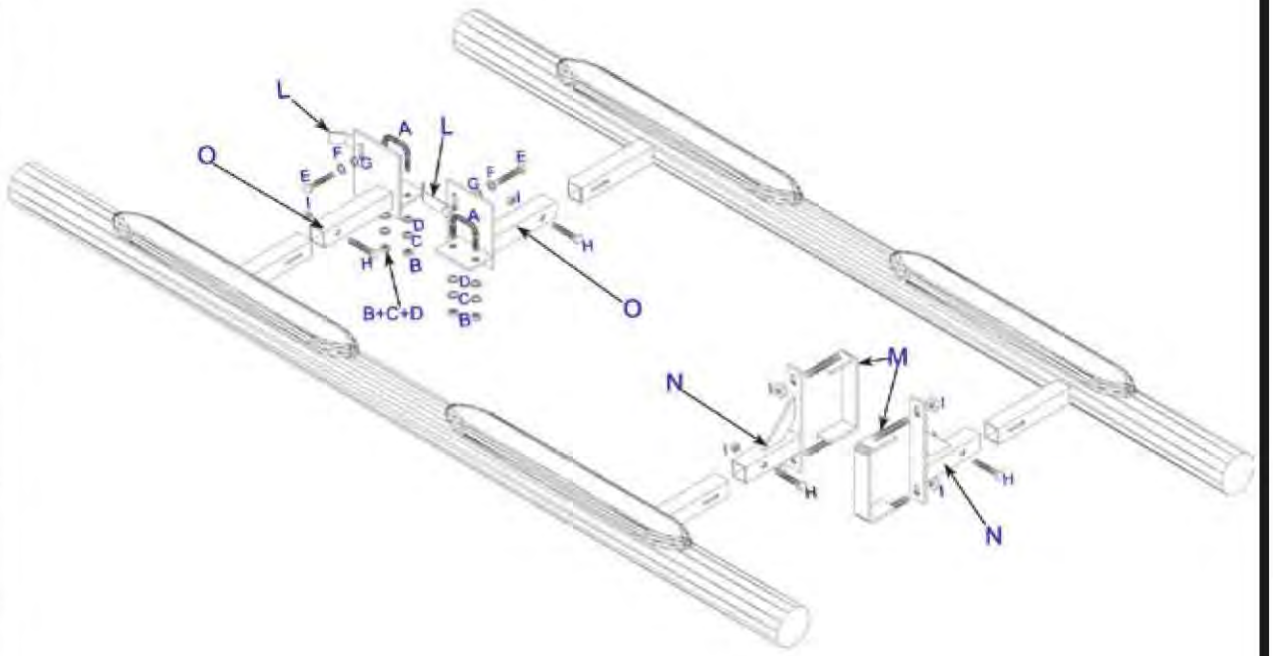

ROAD RANGER®

GB

FITTING INSTRUCTIONS

REAR SIDE

1. Use the holes already present on the bodywork to fit A (pictures 1 and 2)

2. Position A as shown in picture 3.

3. Fit M and N as shown in picture 4.

4. Insert L as shown in picture 4 and fix it with E,F,G (picture 5)

FRONT SIDE

5. Fit M on the bodywork

6. Fix N on M using I

7. Fit the Grand padana to the supports.

8. Screw all the set of bolts.

ITA

ISTRUZIONI DI MONTAGGIO

PARTE POSTERIORE

1. Utilizzare i fori già presenti sul telaio per montare la cavalletta A (foto 1,2)

2. Posizionare A come indicato in foto 3.

3. Montare M e N come indicato in foto 4.

4. Inserire L come indicato in foto 4 e fissarla con E,F,G (foto 5)

PARTE ANTERIORE

5. Montare M sul telaio

6. Fissare N su M utilizzando I

7. Montare le grand pedane sui supporti

8. Serrare tutta la bulloneria.

FR

INSTRUCTIONS DE MONTAGE

PARTIE POSTERIEURE

1. Utiliser les trous déjà présents sûr le châssis pour monter A (photos 1 et 2)

2. Positionner A comme indiqué dans la photo 3.

3. Monter M et N comme indiqué dans la photo 4.

4. Insérer L comme indqué dans laa photo 4 et le fixer avec E,F,G (photo 5).

PARTIE ANTERIEURE

5. Monter M sûr le châssis.

6. fixer N sûr M en utilisant I.

7. Monter les grand pedana sûr les supports .

8. Serrer toute la boulonnerie.

Date **Data** *Date*	Item Code **Cod.Articolo** *Réf. Article*	Vehicle model **Modello Veicolo** *Modèle de Voiture*
08/07/09	*GP/250/1X* *GPO/250/1X* *DSP/250/1X*	***FORD RANGER 09<***

ROAD RANGER®